锋迪轴承

FODA BEARING

锋迪轴承

FODA BEARING

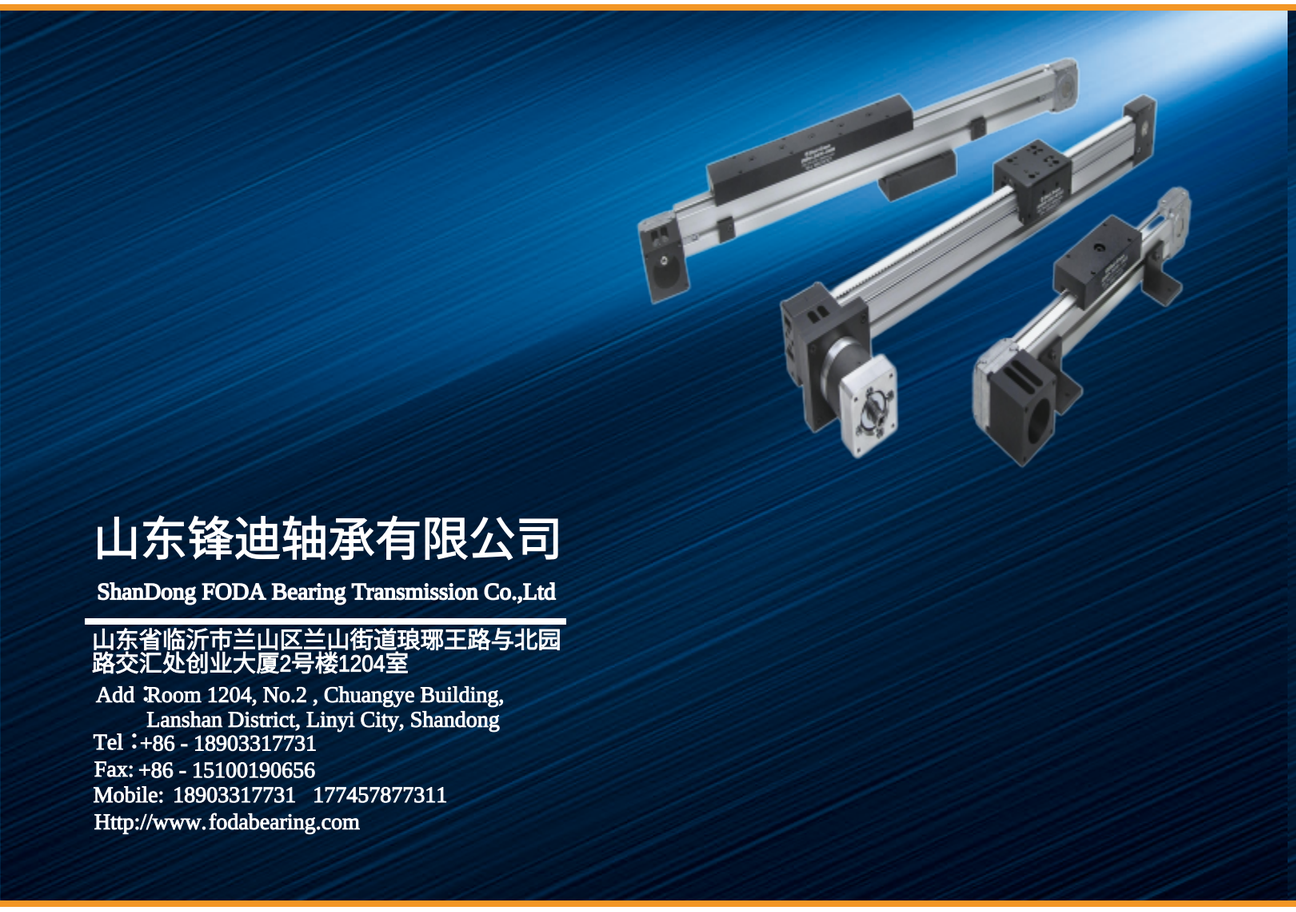

山东锋迪轴承有限公司

ShanDong FODA Bearing Transmission Co.,Ltd

山东省临沂市兰山区兰山街道琅琊王路与北园路交汇处创业大厦2号楼1204室

Add :Room 1204, No.2 , Chuangye Building,
Lanshan District, Linyi City, Shandong

Tel :+86 - 18903317731

Fax: +86 - 15100190656

Mobile: 18903317731 177457877311

Http://www.fodabearing.com

开路先锋，奋发向前

ISO 9001: 2015 质量管理体系认证企业

ISO 14001: 2015 环境管理体系认证企业

ISO 45001: 2018 职业健康安全管理体系认证企业

WWW. FODABEARING. COM

山东锋迪轴承有限公司

SHANDONG FOAD BEARING TRANSMISSION CO., LTD

锋迪轴承

FODA BEARING

科学管理、质量第一

服务至上、客户第一

Brief Introduction
公司简介

山东锋迪轴承有限公司作为中国轴承行业领先企业，拥有自己专业的生产工厂。凭借先进设备和专有技术，产品质量达到国际标准。产品远销世界各地，如：美国，澳大利亚，巴西，德国，波兰，南非，新加坡，泰国，印度，巴基斯坦。

通过多年的努力拼搏，公司不断发展壮大，实力日渐强盛。现在已经拥有自己的品牌：FODA。我们已经铸造出一支视野开阔，责任心强，具有拼搏和奉献精神的优秀团队。依靠专业质检人员，严格控制整个生产流程，包括车加工，磨加工，超精研磨，自动检测公差，机械组装，清洗和包装。每一个环节严格监控，确保产品质量。凭借自动化生产设备和理性的成本控制，使我们的价格在同类产品中具有强有力的竞争力。

公司主营线性导轨、线性滑块、直线轴承、箱式铝滑块、直线导轨底座、光轴、滚珠丝杠等轴承相关产品。

依靠我们的生产能力——自动化生产，来样加工，按图加工；经营理念——真诚，合作和价值提升。从2008年我们做轴承外贸业务开始。一直保持着和国内外客户长期稳定的合作关系。

欢迎新老客户来我公司参观洽谈业务。临沂锋迪的全体员工的真诚期待为您服务。

SHANDONG FODA BEARING TRANSMISSION CO.,LTD, as a professional manufacturer and supplier of bearings from China, offers the high quality products world wide. Such as America; Australia; Brazil; Germany; Poland; South Africa; Singapore; Thailand; India; Pakistan.

Depended on the professional QC personnel, all the process including Lathing, Grinding, Superfinishing, Automatically measuring, Assembling, Washing and Packing is well controlled. Taking the advantages of our automated manufacturing facilities and rational cost control, our price is very competitive.

Main products of our company are linear guide rail, linear slider, linear bearing, box type aluminum slider, linear guide rail base, optical shaft, ball screw and other bearing related products.

Since 2008 years, we do the bearing export business with the foreign customers. Now we have our own brand -- FODA. Welcome the new and old clients to visit our company for business negotiations. The Management & Staff of FODA Bearing is sincerely expecting to be at your service.

WWW. FODABEARING. COM

线性滑块磨床车间

线性滑块装配车间

杆端车间

检测实验室

杆端关节装配车间

光轴抛光车间

铝滑块车间

直线车间

直线磨床车间

直线装配车间

光轴成品仓库

光轴磨床车间

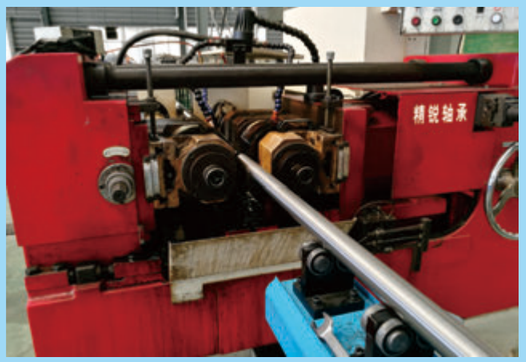

丝杆冷轧车间

电镀车间


线性导轨磨车间


线性滑块车间


线性导轨钻孔车间


线性导轨调直车间

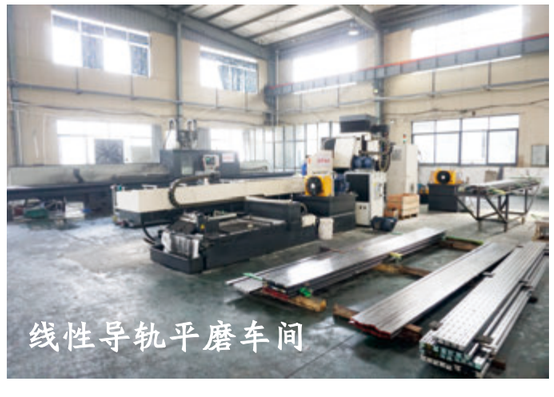
线性导轨平磨车间

目录 cotnects

精密线性滑轨
PRECISION LINEAR GUIDEWAYS

预压等级
Preload classes

HG 系列线性滑轨提供三种标准预压，可根据用途选择适当预压力。
offers three classes of standard preload for various applications and conditions.

预压等级 Class	标准 Code	预压力 Preload	使用条件 Condition	适用范围 Examples of Application
无预压 Light Preload	Z0	0~ 0.02C	负荷方向固定且冲击小，精度要求低 Certain load direction, low impact,low precision required	搬送装置，自动包装机，自动化产业机械，一般工业机械的XY轴，焊接机，熔断机，工具交换装置 Transportation devices, auto-packing machines, X-Y axis for general industrial machines, welding machines,welders
中预压 Medium Preload	ZA	0.05C-0.07C	轻负荷且要求高精度 High precision required	一般工业机械的Z轴，放电加工机，NC车床，精密XY平台，测定器，机械加工中心，立式加工中心，工业用机器人，自动涂装机，各种高速材料供给装置 Machining centers, Z axis for general industrial, machines, EDM, NC lathes, Precision X-Y tables, measuring equipment
重预压 Heavy Preload	ZB	0.10C~ 0.12C	刚性要求，且有振动，冲击之使用环境 High rigidity required, with vibration and impact	机械加工中心，磨床，NC车床，立式或卧式铣床，机床的Z轴，重切削加工机 Machining centers, grinding machines, NC lathes, horizontal and vertical milling machines, Z axis of machine tools, Heavy cutting machines

等級 Class	互换性线轨 (单出件) Interchangeable Guideway	非互换性线轨 (组合件) Non-Interchangeable Guideway
预压等级 Preload classes	Z0, ZA	Z0, ZA, ZB

除了一般上锁式螺栓孔滑轨外，亦提供下锁式螺丝孔滑轨，方便客戶安装使用。
Besides the standard top mounting type, LDA also offers the bottom mounting type of rails to customers.

上锁式螺栓孔 Mounting from Top

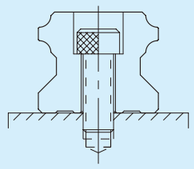

下锁式螺丝孔 Mounting from bottom

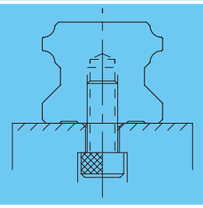

精度等級
Accuracy Classes

HG系列线性滑轨的精度，分为普通、高、精密、超精密、超高精密级共五级，客户可依设备精度需求选用精度。

The accuracy of HG series can be classified into normal (C), high (H), precision (P), super precision (SP), ultra precision (UP), five classes. Please choose the class by referring the accuracy of applied equipment.

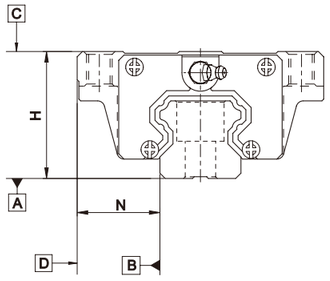

互换性线性滑轨精度 Accuracy of interchangeable guideways

单出件精度表 Accuracy Standards

單位；mm

型号 Item	HG - 15, 20		
精度等級 Accuracy Classes	普通级 Normal (C)	高级 High (H)	精密级 Precision (P)
高度H的容许尺寸误差 Dimensional tolerance of height H	± 0.1	± 0.03	± 0.015
宽度N 的容许尺寸误差 Dimensional tolerance of width N	± 0.1	± 0.03	± 0.015
成对高度H的相互误差 Variation of height H	0.02	0.01	0.006
成对宽度N的相互误差 Variation of width N	0.02	0.01	0.006
滑块C面对滑轨A面的行走平行度 Running parallelism of block surface C to surface A	行走平行度 See Table		
滑块D面对滑轨B面的行走平行度 Running parallelism of block surface D to surface B	行走平行度 See Table		

型号 Item	HG - 25, 30, 35		
精度等級 Accuracy Classes	普通级 Normal (C)	高级 High (H)	精密级 Precision (P)
高度H的容许尺寸误差 Dimensional tolerance of height H	± 0.1	± 0.04	± 0.02
宽度N 的容许尺寸误差 Dimensional tolerance of width N	± 0.1	± 0.04	± 0.02
成对高度H的相互误差 Variation of height H	0.02	0.015	0.007
成对宽度N的相互误差 Variation of width N	0.03	0.015	0.007
滑块C面对滑轨A面的行走平行度 Running parallelism of block surface C to surface A	行走平行度 See Table		
滑块D面对滑轨B面的行走平行度 Running parallelism of block surface D to surface B	行走平行度 See Table		

型号 Item	HG - 45, 55		
精度等級 Accuracy Classes	普通级 Normal (C)	高级 High (H)	精密级 Precision (P)
高度H的容许尺寸误差 Dimensional tolerance of height H	± 0.1	± 0.05	± 0.025
宽度N 的容许尺寸误差 Dimensional tolerance of width N	± 0.1	± 0.05	± 0.025
成对高度H的相互误差 Variation of height H	0.03	0.015	0.007
成对宽度N的相互误差 Variation of width N	0.03	0.02	0.01
滑块C面对滑轨A面的行走平行度 Running parallelism of block surface C to surface A	行走平行度 See Table		
滑块D面对滑轨B面的行走平行度 Running parallelism of block surface D to surface B	行走平行度 See Table		

行走平行度精度 Accuracy of Running Parallelism

滑轨长度 (mm) Rail Length (mm)	精度等级 (μm) Accuracy (μm) C	H	P	SP	UP
0 ~ 100	12	7	3	2	2
100 ~ 200	14	9	4	2	2
200 ~ 300	15	10	5	3	2
300 ~ 500	17	12	6	3	2
500 ~ 700	20	13	7	4	2
700 ~ 900	22	15	8	5	3
900 ~ 1,100	24	16	9	6	3
1,100 ~ 1,500	26	18	11	7	4
1,500 ~ 1,900	28	20	13	8	4
1,900 ~ 2,500	31	22	15	10	5
2,500 ~ 3,100	33	25	18	11	6
3,100 ~ 3,600	36	27	20	14	7
3,600 ~ 4,000	37	28	21	15	7

非互换性直线导轨产品型号

HG W 25 C A E 2 R 1600L E ZA P II + DD/E2/RC

- HG 系列
- 滑块型式
  W ： 法兰型
  H ： 四方型
  L ： 四方型(低)[3]
- 尺寸：
  15, 20, 25, 30, 35, 45, 55, 65
- 负荷型式
  C ： 重负荷
  H：超重负荷
- 滑块固定方式
  A ： 上锁式
  B ： 下锁式
  C：上或下锁式
- E: 滑块特殊加工
  无记号：滑块无特殊加工
- 单支导轨组装的滑块数
- 导轨固定方式
  R：上锁式
  T：下锁式
- 导轨长度(mm)
- E：导轨特殊加工
  无记号：导轨无特殊加工
- 预压：Z0, ZA, ZB
- 精度：C, H, P,SP, UP
- 单轴导轨数[1]
- 防尘配备[2]
  E2 ：自润式
  SE：金属端盖式
- RC：
  强化型螺栓盖

註： 1. 单轴导轨数若只使用一支导轨则不写，
两支标记为II，三支标记为III，以此类推。
2.防尘配备中无记号为防尘标准配备刮油片加防尘片。
ZZ为刮油片加防尘片加金属刮板。
KK为双刮油片加防尘片加金属刮板。
DD为双刮油片加防尘片。
3. 滑块型式L为四方形H之低组装式滑块，
其组合高度与同尺寸之法兰型一致。

互换性线性滑轨产品型号 Interchangeable type

HG W 20 C A E ZA P + ZZ/E2

- HG 系列 HG Series
- 滑块型式 Block Type
  W：法兰型 W：Flange Type
  H：四方型 H：Square Type
  L：四方型(低)[3] L：Square Type[3]
- 尺寸：Model size
  15, 20, 25, 30, 35, 45, 55, 65
- 负荷型式 Load Type
  C：重负荷 C：Heavy Load
  H：超重负荷 H：Super Heavy Load
- 滑块固定方式 Block Mounting Type
  A：上锁式 A：Mounting From Top
  B：下锁式 B：Bottom
  C：上或下锁式 C：Top or Bottom
- E：滑块特殊加工 E: Special Block
  无记号：滑块无特殊加工 None: Standard Block
- 精度：C, H, P Precision Code：C, H, P
- 预压：Z0, ZA Preload Code：Z0, ZA
- E2：自润式 E2: Self-Lubricant
  SE：金属端盖式 SE: Metallic End Cap
- 防尘配备[2] Dust Protection[2]

互换型滑轨产品型号

HG R 20 R 1200 E P + RC

- HG 系列 HG Series
- 单出滑轨 Interchangeable Rail
- 尺寸：Model size
  15, 20, 25, 30, 35, 45, 55, 65
- 滑轨固定方式 Rail Mounting Type
  R：上锁式 R：Mounting From Top
  T：下锁式 T：Bottom
- 滑轨长度(mm) Rail Length (mm)
- E：滑轨特殊加工 E: Special Rail,
  无记号：滑轨无特殊加工 None: Standard Rail
- 精度：C, H, P Precision Code：C, H, P
- Rc：强化型螺栓盖 RC:Reinforced Cap

HG 系列线性导轨尺寸表
Dimensions for HG Series Linear Guideways

HGH-CA / HGH-HA

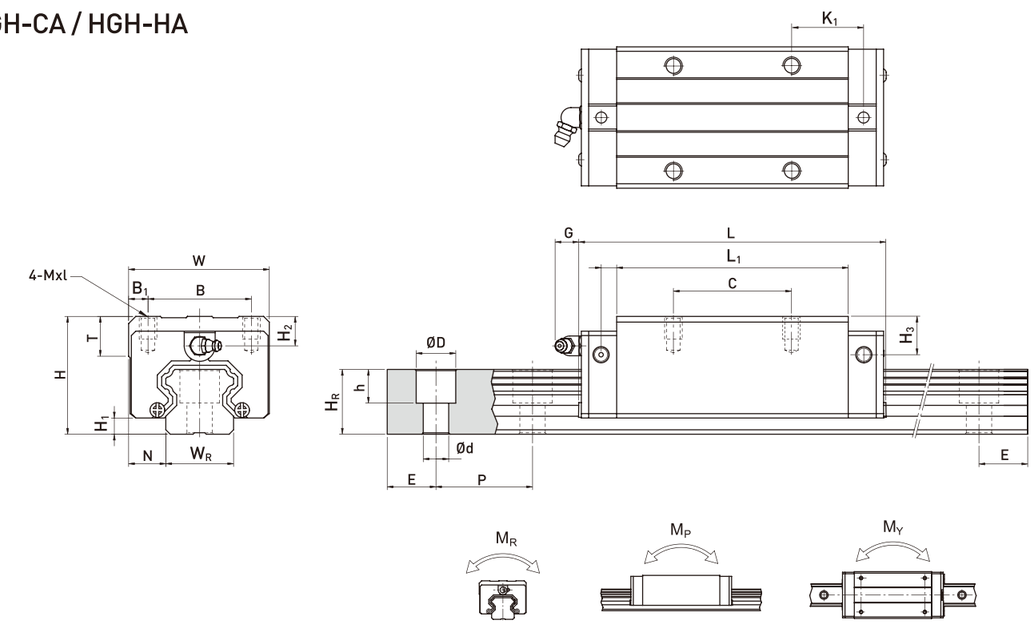

型号 Model No.	组件尺寸 (mm) Dimensions of Assembly			滑块尺寸 (mm) Dimensions of Block												滑轨尺寸 (mm) Dimensions of Rail							滑轨固定螺栓尺寸 Mounting Bolt for Rail	额定动载核 Basic Dynamic Load Rating	额定静载核 Basic Static Load Rating	容许静力矩 Static Rated Moment (kgf.m)			重量 Weight	
	H	H_1	N	W	B	B_1	C	L_1	L	K_1	G	Mxl	T	H_2	H_3	W_R	H_R	D	h	d	P	E	(mm)	C(kN)	C_0 (kN)	M_R kN-m	M_P kN-m	M_Y kN-m	滑块 Block kg	滑轨 Rail kg/m
HGH 15CA	28	4.3	9.5	34	26	4	26	39.5	60.5	10	5.3	M4x5	6	7.95	7.7	15	15	7.5	5.3	4.5	60	20	M4x16	11.38	16.97	0.12	0.10	0.10	0.18	1.45
HGH 20CA	30	4.6	12	44	32	6	36	50.5	76.7	12.25	12	M5x6	8	6	6	20	17.5	9.5	8.5	6	60	20	M5x16	17.75	27.76	0.27	0.20	0.20	0.30	2.21
HGH 20HA							50	65.2	91.4	12.6														21.18	35.9	0.35	0.35	0.35	0.39	
HGH 25CA	40	5.5	12.5	48	35	6.5	35	58	84	15.7	12	M6x8	8	10	9	23	22	11	9	7	60	20	M6x20	26.48	36.49	0.42	0.33	0.33	0.51	3.21
HGH 25HA							50	78.6	104.6	18.5														32.75	49.44	0.56	0.57	0.57	0.69	
HGH 30CA	45	6	16	60	40	10	40	70	98.4	20.25	12	M8x10	8.5	9.5	13.8	28	26	14	12	9	80	20	M8x25	38.74	52.19	0.66	0.53	0.53	0.88	4.47
HGH 30HA							60	93	121.4	21.75														47.27	69.16	0.88	0.92	0.92	1.16	
HGH 35CA	55	7.5	18	70	50	10	50	80	112.4	20.6	12	M8x12	10.2	16	19.6	34	29	14	12	9	80	20	M8x25	49.52	69.16	1.16	0.81	0.81	1.45	6.30
HGH 35HA							72	105.8	138.2	22.5														60.21	91.63	1.54	1.40	1.40	1.92	
HGH 45CA	70	9.5	20.5	86	60	13	60	97	137.4	23	12.9	M10x17	16	18.5	30.5	45	38	20	17	14	105	22.5	M12x35	77.57	102.71	1.98	1.55	1.55	2.73	10.41
HGH 45HA							80	128.8	169.2	28.9														94.54	136.46	2.63	2.68	2.68	3.61	
HGH 55CA	80	13	23.5	100	75	12.5	75	117.7	166.7	27.35	12.9	M12x18	17.5	22	29	53	44	23	20	16	120	30	M14x45	114.44	148.33	3.69	2.64	2.64	4.17	15.08
HGH 55HA							95	155.8	204.8	36.4														139.35	196.2	4.88	4.57	4.57	5.49	
HGH 65CA	90	15	31.5	126	76	25	70	144.2	200.2	43.1	12.9	M16x20	25	15	15	63	53	26	22	18	150	35	M16x50	163.63	215.33	6.65	4.27	4.27	7.00	21.18
HGH 65HA							120	203.6	259.6	47.8														208.36	303.13	9.38	7.38	7.38	9.82	

注：1kgf=9.81N

HG 系列线性导轨尺寸表
Dimensions for HG Series Linear Guideways

HGW-CC / HGW-HC

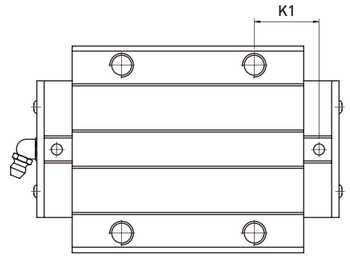

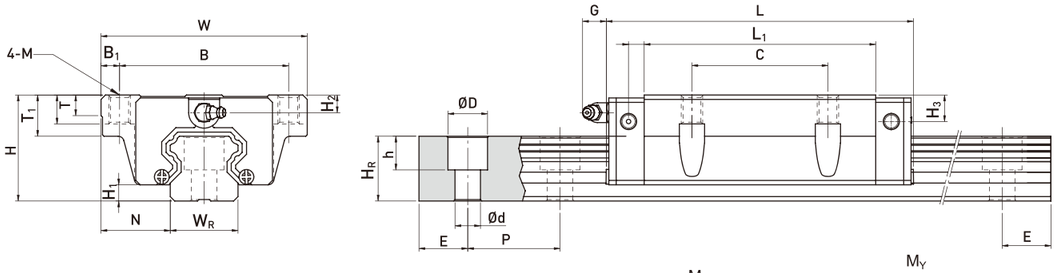

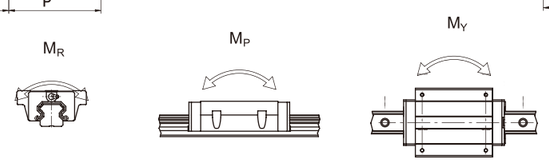

型号 Model No.	组件尺寸 (mm) Dimensions of Assembly			滑块尺寸 (mm) Dimensions of Block												滑轨尺寸 (mm) Dimensions of Rail							滑轨固定螺栓尺寸 Mounting Bolt for Rail	额定动载核 Basic Dynamic Load Rating	额定静载核 Basic Static Load Rating	容许静力矩 Static Rated Moment (kgf.m)			重量 Weight	
	H	H_1	N	W	B	B_1	C	L_1	L	K_1	G	M	T	T_1	H_2	H_3	W_R	H_R	D	h	d	P	E	(mm)	C(kN)	C_0 (kN)	M_R kN-m	M_P kN-m	M_Y kN-m	滑块 Block kg	滑轨 Rail kg/m
HGW 15CC	24	4.3	16	47	38	4.5	30	39.5	60.5	8	5.3	M5	6	8.9	3.95	3.7	15	15	7.5	5.3	4.5	60	20	M4x16	11.38	16.97	0.12	0.10	0.10	0.17	1.45
HGW 20CC	30	4.6	21.5	63	53	5	40	50.5	76.7	10.25	12	M6	8	10	6	6	20	17.5	9.5	8.5	6	60	20	M5x16	17.75	27.76	0.27	0.20	0.20	0.40	2.21
HGW 20HC								65.2	91.4	17.6															21.18	35.9	0.35	0.35	0.35	0.52	
HGW 25CC	36	5.5	23.5	70	57	6.5	45	58	84	10.7	12	M8	8	14	6	5	23	22	11	9	7	60	20	M6x20	26.48	36.49	0.42	0.33	0.33	0.59	3.21
HGW 25HC								78.6	104.6	21															32.75	49.44	0.56	0.57	0.57	0.80	
HGW 30CC	42	6	31	90	72	9	52	70	98.4	14.25	12	M10	8.5	16	6.5	10.8	28	26	14	12	9	80	20	M8x25	38.74	52.19	0.66	0.53	0.53	1.09	4.47
HGW 30HC								93	121.4	25.75															47.27	69.16	0.88	0.92	0.92	1.44	
HGW 35CC	48	7.5	33	100	82	9	62	80	112.4	14.6	12	M10	10.1	18	9	12.6	34	29	14	12	9	80	20	M8x25	49.52	69.16	1.16	0.81	0.81	1.56	6.30
HGW 35HC								105.8	138.2	27.5															60.21	91.63	1.54	1.40	1.40	2.06	
HGW 45CC	60	9.5	37.5	120	100	10	80	97	137.4	13	12.9	M12	15.1	22	8.5	20.5	45	38	20	17	14	105	22.5	M12x35	77.57	102.71	1.98	1.55	1.55	2.79	10.41
HGW 45HC								128.8	169.2	28.9															94.54	136.46	2.63	2.68	2.68	3.69	
HGW 55CC	70	13	43.5	140	116	12	95	117.7	166.7	17.35	12.9	M14	17.5	26.5	12	19	53	44	23	20	16	120	30	M14x45	114.44	148.33	3.69	2.64	2.64	4.52	15.08
HGW 55HC								155.8	204.8	36.4															139.35	196.2	4.88	4.57	4.57	5.96	
HGW 65CC	90	15	53.5	170	142	14	110	144.2	200.2	23.1	12.9	M16	25	37.5	15	15	63	53	26	22	18	150	35	M16x50	163.63	215.33	6.65	4.27	4.27	9.17	21.18
HGW 65HC								203.6	259.6	52.8															208.36	303.13	9.38	7.38	7.38	12.89	

注：1kgf=9.81N

HG 系列线性导轨尺寸表
Dimensions for GH Series Linear Guideways

HGL-CA / HGL-HA

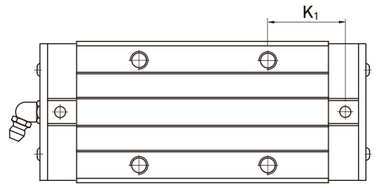

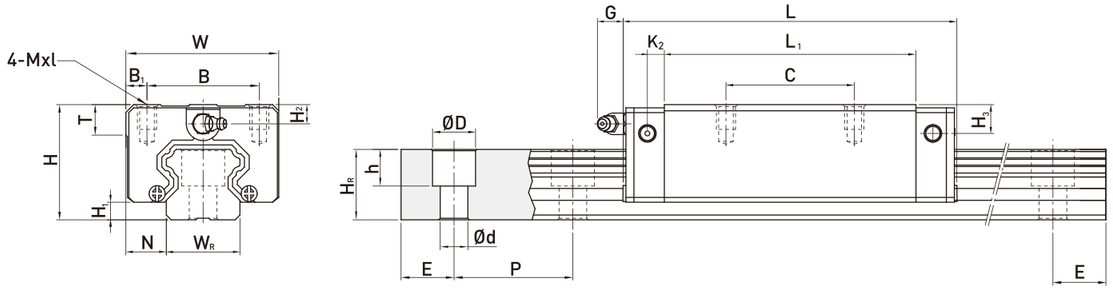

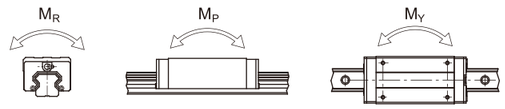

型号 Model No.	组件尺寸 (mm) Dimensions of Assembly			滑块尺寸 (mm) Dimensions of Block													滑轨尺寸 (mm) Dimensions of Rail							滑轨固定螺栓尺寸 Mounting Bolt for Rail	额定动载核 Basic Dynamic Load Rating	额定静载核 Basic Static Load Rating	容许静力矩 Static Rated Moment (kgf.m)			重量 Weight	
	H	H_1	N	W	B	B_1	C	L_1	L	K_1	K_2	G	Mxl	T	H_2	H_3	W_R	H_R	D	h	d	P	E	(mm)	C(kN)	C_0 (kN)	M_R kN-m	M_P kN-m	M_Y kN-m	滑块 Block kg	滑轨 Rail kg/m
HGL 15CA	24	4.3	9.5	34	26	4	26	39.5	61.4	10	4.85	5.3	M4x4	6	3.95	3.7	15	15	7.5	5.3	4.5	60	20	M4x16	11.38	16.97	0.12	0.10	0.10	0.14	1.45
HGL 25CA	36	5.5	12.5	48	35	6.5	35	58	84	15.7	6	12	M6x6	8	6	5	23	22	11	9	7	60	20	M6x20	26.48	36.49	0.42	0.33	0.33	0.42	3.21
HGL 25HA							50	78.6	104.6	18.5															32.75	49.44	0.56	0.57	0.57	0.57	
HGL 30CA	42	6	16	60	40	10	40	70	98.4	20.25	6	12	M8x10	8.5	6.5	10.8	28	26	14	12	9	80	20	M8x25	38.74	52.19	0.66	0.53	0.53	0.78	4.47
HGL 30HA							60	93	121.4	21.75															47.27	69.16	0.88	0.92	0.92	1.03	
HGL 35CA	48	7.5	18	70	50	10	50	80	112.4	20.6	7	12	M8x12	10.2	9	12.6	34	29	14	12	9	80	20	M8x25	49.52	69.16	1.16	0.81	0.81	1.14	6.30
HGL 35HA							72	105.8	138.2	22.5															60.21	91.63	1.54	1.40	1.40	1.52	
HGL 45CA	60	9.5	20.5	86	60	13	60	97	137.4	23	10	12.9	M10x17	16	8.5	20.5	45	38	20	17	14	105	22.5	M12x35	77.57	102.71	1.98	1.55	1.55	2.08	10.41
HGL 45HA							80	128.8	169.2	28.9															94.54	136.46	2.63	2.68	2.68	2.75	
HGL 55CA	70	13	23.5	100	75	12.5	75	117.7	166.7	27.35	11	12.9	M12x18	17.5	12	19	53	44	23	20	16	120	30	M14x45	114.44	148.33	3.69	2.64	2.64	3.25	15.08
HGL 55HA							95	155.8	204.8	36.4															139.35	196.2	4.88	4.57	4.57	4.27	

注：1kgf=9.81N

EG 系列线性导轨尺寸表
Dimensions for EG Series Linear Guideways

EGH-SA / EGH-CA

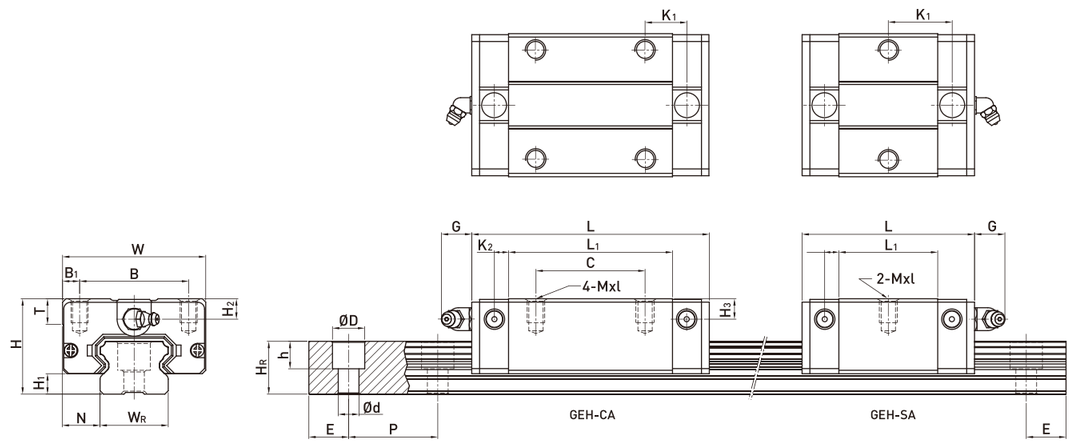

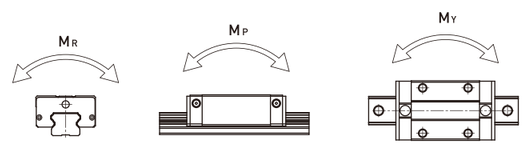

型号 Model No.	组件尺寸 (mm) Dimensions of Assembly			滑块尺寸 (mm) Dimensions of Block												滑轨尺寸 (mm) Dimensions of Rail							滑轨固定螺栓尺寸 Mounting Bolt for Rail	额定动载核 Basic Dynamic Load Rating	额定静载核 Basic Static Load Rating	容许静力矩 Static Rated Moment (kgf.m)			重量 Weight	
	H	H_1	N	W	B	B_1	C	L_1	L	K_1	G	Mxl	T	H_2	H_3	W_R	H_R	D	h	d	P	E	(mm)	C(kN)	C_0 (kN)	M_R kN-m	M_P kN-m	M_Y kN-m	滑块 Block kg	滑轨 Rail kg/m
EGH15SA	24	4.5	9.5	34	26	4	-	23.1	41.1	14.8	5.7	M4x6	6	5.5	6	15	12.5	7.5	5.3	4.5	60	20	M4x16	5.35	9.40	0.08	0.04	0.04	0.09	1.25
EGH15CA							26	39.8	57.8	10.15														7.83	16.19	0.13	0.10	0.10	0.15	
EGH20SA	28	6	11	42	32	5	-	29	51.2	18.75	12	M5x7	7.5	6	6	20	15.5	9.5	8.5	6	60	20	M5x16	7.23	12.74	0.13	0.06	0.06	0.15	2.08
EGH20CA							32	48.1	70.3	12.3														10.31	21.13	0.22	0.16	0.16	0.24	
EGH25SA	33	7	12.5	48	35	6.5	-	35.5	59.7	21.9	12	M6x9	8	8	8	23	18	11	9	7	60	20	M6x20	11.40	19.50	0.23	0.12	0.12	0.25	2.67
EGH25CA							35	59	83.2	16.15														16.27	32.40	0.38	0.32	0.32	0.41	
EGH30SA	42	10	16	60	40	10	-	41.5	71.9	26.75	12	M8x12	9	8	9	28	23	14	12	9	80	20	M8x25	16.42	28.10	0.40	0.21	0.21	0.45	4.35
EGH30CA							40	70	100.4	21.05														23.70	47.46	0.68	0.55	0.55	0.76	

注：1kgf=9.81N

EG 系列线性导轨尺寸表
Dimensions for EG Series Linear Guideways

EGW-SA / EGW-CA

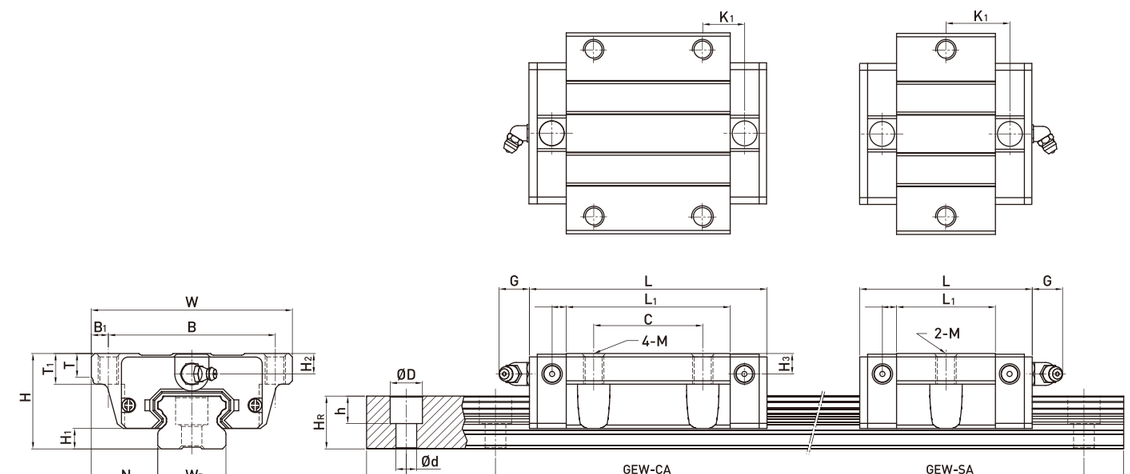

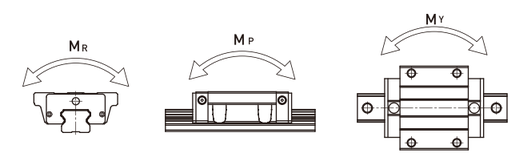

型号 Model No.	组件尺寸 (mm) Dimensions of Assembly			滑块尺寸 (mm) Dimensions of Block												滑轨尺寸 (mm) Dimensions of Rail							滑轨固定螺栓尺寸 Mounting Bolt for Rail	额定动载核 Basic Dynamic Load Rating	额定静载核 Basic Static Load Rating	容许静力矩 Static Rated Moment (kgf.m)			重量 Weight	
	H	H_1	N	W	B	B_1	C	L_1	L	K_1	G	M	T	T_1	H_2	H_3	W_R	H_R	D	h	d	P	E	(mm)	C(kN)	C_0 (kN)	M_R kN-m	M_P kN-m	M_Y kN-m	滑块 Block kg	滑轨 Rail kg/m
EGW 15SA	24	4.5	18.5	52	41	5.5	-	23.1	41.1	14.8	5.7	M5	5	7	5.5	6	15	12.5	7.5	5.3	4.5	60	20	M4x16	5.35	9.40	0.08	0.04	0.04	0.12	1.25
EGW 15CA							26	39.8	57.8	10.15															7.83	16.19	0.13	0.10	0.10	0.21	
EGW 20SA	28	6	19.5	59	49	5	-	29	51.2	18.75	12	M6	7	9	6	6	20	15.5	9.5	8.5	6	60	20	M5x16	7.23	12.74	0.13	0.06	0.06	0.19	2.08
EGW 20CA							32	48.1	70.3	12.3															10.31	21.13	0.22	0.16	0.16	0.32	
EGW 25SA	33	7	25	73	60	6.5	-	35.5	59.7	21.9	12	M8	7.5	10	8	8	23	18	11	9	7	60	20	M6x20	11.40	19.50	0.23	0.12	0.12	0.35	2.67
EGW 25CA							35	59	83.2	16.15															16.27	32.40	0.38	0.32	0.32	0.59	
EGW 30SA	42	10	31	90	72	9	-	41.5	71.9	26.75	12	M10	7	10	8	9	28	23	14	12	9	80	20	M8x25	16.42	28.10	0.40	0.21	0.21	0.62	4.35
EGW 30CA							40	70	100.4	21.05															23.70	47.46	0.68	0.55	0.55	1.04	

注：1kgf=9.81N

MGN 微型线性系列导轨尺寸表
Dimensions for MGN Series Miniature Linear Guideways

MGN-C / MGN-H

MGN5

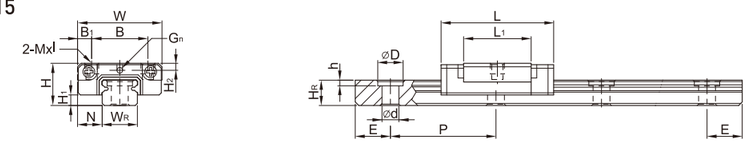

MGN7, MGN9, MGN12

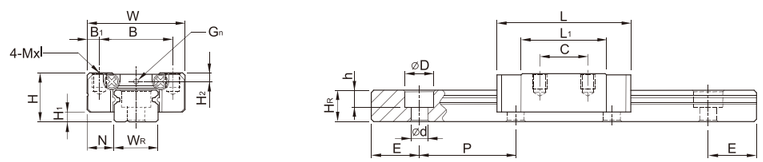

MGN15

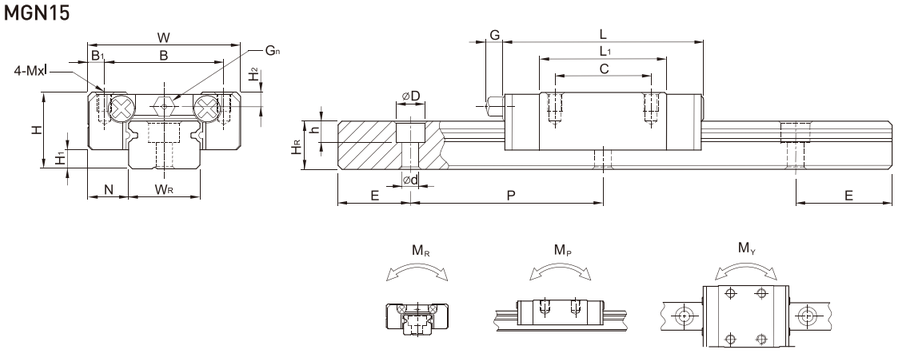

型号 Model No.	组件尺寸 (mm) Dimensions of Assembly			滑块尺寸 (mm) Dimensions of Block										滑轨尺寸 (mm) Dimensions of Rail							滑轨固定螺栓尺寸 Mounting Bolt for Rail	额定动载核 Basic Dynamic Load Rating	额定静载核 Basic Static Load Rating	容许静力矩 Static Rated Moment (kgf.m)			重量 Weight	
	H	H_1	N	W	B	B_1	C	L_1	L	G	G_n	Mxl	H_2	W_R	H_R	D	h	d	P	E	(mm)	C(kN)	C_0 (kN)	M_R N-m	M_P N-m	M_Y N-m	滑块 Block kg	滑轨 Rail kg/m
MGN5C	6	1.5	3.5	12	8	2	-	9.6	16	-	Ø0.8	M2x1.5	1	5	3.6	3.6	0.8	2.4	15	5	M2×6	0.54	0.84	2	1.3	1.3	0.008	0.15
MGN 7C	8	1.5	5	17	12	2.5	8	13.5	22.5	-	Ø1.2	M2x2.5	1.5	7	4.8	4.2	2.3	2.4	15	5	M2x6	0.98	1.24	4.70	2.84	2.84	0.010	0.22
MGN 7H							13	21.8	30.8													1.37	1.96	7.64	4.80	4.80	0.015	
MGN 9C	10	2	5.5	20	15	2.5	10	18.9	28.9	-	Ø1.4	M3x3	1.8	9	6.5	6	3.5	3.5	20	7.5	M3x8	1.86	2.55	11.76	7.35	7.35	0.016	0.38
MGN 9H							16	29.9	39.9													2.55	4.02	19.60	18.62	18.62	0.026	
MGN 12C	13	3	7.5	27	20	3.5	15	21.7	34.7	-	Ø2	M3x3.5	2.5	12	8	6	4.5	3.5	25	10	M3x8	2.84	3.92	25.48	13.72	13.72	0.034	0.65
MGN 12H							20	32.4	45.4													3.72	5.88	38.22	36.26	36.26	0.054	
MGN 15C	16	4	8.5	32	25	3.5	20	26.7	42.1	4.5	M3	M3x4	3	15	10	6	4.5	3.5	40	15	M3x10	4.61	5.59	45.08	21.56	21.56	0.059	1.06
MGN 15H							25	43.4	58.8													6.37	9.11	73.50	57.82	57.82	0.092	

注：1kgf=9.81N

MGW 微型线性系列导轨尺寸表
Dimensions for MGW Series Miniature Linear Guideways

MGW-C / MGW-H

MGW7, MGW9, MGW12

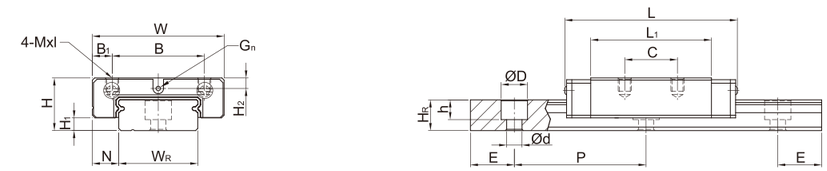

MGW15

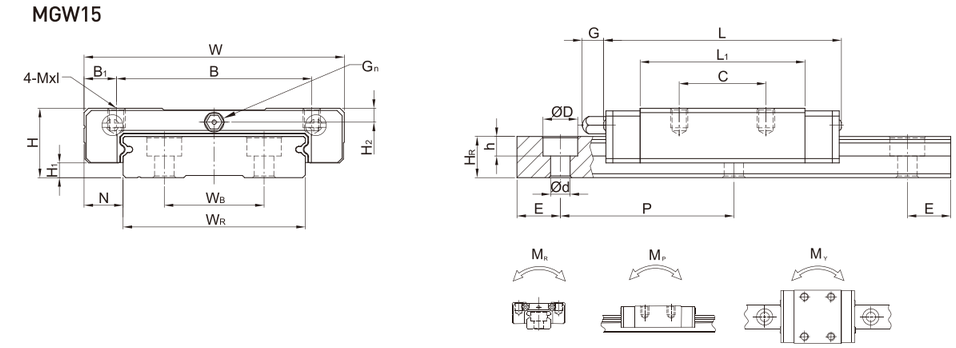

型号 Model No.	组件尺寸 (mm) Dimensions of Assembly			滑块尺寸 (mm) Dimensions of Block										滑轨尺寸 (mm) Dimensions of Rail							滑轨固定螺栓尺寸 Mounting Bolt for Rail	额定动载核 Basic Dynamic Load Rating	额定静载核 Basic Static Load Rating	容许静力矩 Static Rated Moment (kgf.m)			重量 Weight	
	H	H_1	N	W	B	B_1	C	L_1	L	G	G_n	Mxl	H_2	W_R	W_B	H_R	D	h	d	P	E	(mm)	C(kN)	C_0 (kN)	M_R N-m	M_P N-m	M_Y N-m	滑块 Block kg	滑轨 Rail kg/m
MGW 7C	9	1.9	5.5	25	19	3	10	21	31.2	-	Ø1.2	M3x3	1.85	14	-	5.2	6	3.2	3.5	30	10	M3x6	1.37	2.06	15.70	7.14	7.14	0.020	0.51
MGW 7H							19	30.8	41														1.77	3.14	23.45	15.53	15.53	0.029	
MGW 9C	12	2.9	6	30	21	4.5	12	27.5	39.3	-	Ø1.2	M3x3	2.4	18	-	7	6	4.5	3.5	30	10	M3x8	2.75	4.12	40.12	18.96	18.96	0.040	0.91
MGW 9H					23	3.5	24	38.5	50.7														3.43	5.89	54.54	34.00	34.00	0.057	
MGW 12C	14	3.4	8	40	28	6	15	31.3	46.1	-	Ø1.2	M3x3.6	2.8	24	-	8.5	8	4.5	4.5	40	15	M4x8	3.92	5.59	70.34	27.80	27.80	0.071	1.49
MGW 12H							28	45.6	60.4														5.10	8.24	102.70	57.37	57.37	0.103	
MGW 15C	16	3.4	9	60	45	7.5	20	38	54.8	5.2	M3	M4x4.2	3.2	42	23	9.5	8	4.5	4.5	40	15	M4x10	6.77	9.22	199.34	56.66	56.66	0.143	2.86
MGW 15H							35	57	73.8														8.93	13.38	299.01	122.60	122.60	0.215	

注：1kgf=9.81N

ST 不锈钢微型线性系列导轨尺寸表
Dimensions for Stainless Steel ST Series Miniature Linear Guideways

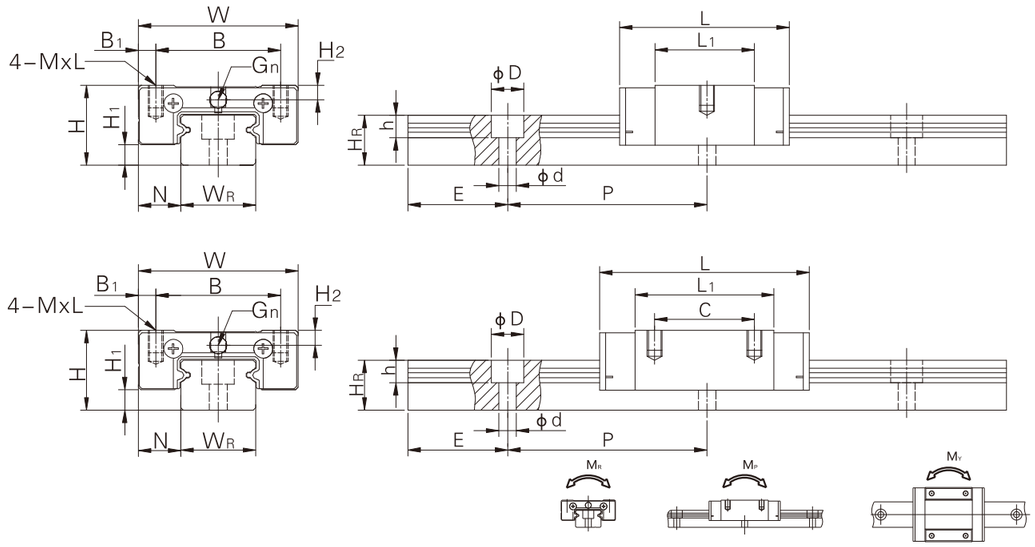

型号 Model No.	组件尺寸(mm) Dimensions of Assembly			滑块尺寸 (mm) Dimensions of Block							滑轨尺寸 (mm) Dimensions of Rail							额定动载核 Basic Dynamic Load Rating	额定静载核 Basic Static Load Rating	容许静力矩 Static Rated Moment (kgf.m)			滑轨固定螺栓尺寸 Mounting Bolt for Rail
	H	H1	N	W	B	B1	C	L1	L	M×L	WR	HR	D	h	d	P	E	C(kgf)	C0 (kgf)	MR	MP	MY	(mm)
ST3C	4	1	2.5	8	–	–	3.5	6.7	12	M1.6×1.3	3	2.6	–	–	1.6	8	5	19	32	0.06	0.04	0.04	M1.6×L
ST3L							5.5	10.7	16	M2×1.3	3							30	58	0.09	0.11	0.11	
ST5C	6	1	3.5	12	8	2	–	9.7	16	M2×2	5	3.7	3.6	0.8	2.4	15	7.5	34	56	0.17	0.1	0.1	M2×6
ST5L					8		–	12.7	19									48	92	0.24	0.21	0.21	
ST7C	8	1.5	5	17	12	2.5	8	14.3	23.5	M2×2.8	7	5	4.2	2.6	2.5	15	7.5	100	127	0.48	0.29	0.29	M2×6
ST7L							13	21.6	30.8									140	200	0.78	0.49	0.49	
ST7S							–	9.6	18.8									96	116	0.42	0.18	0.15	
ST9C	10	2	5.5	20	15	2.5	10	20.8	30.1	M3×4	9	6	6	3.5	3.5	20	10	190	260	1.2	0.75	0.75	M3×8
ST9L							16	30.9	40.5									260	410	2	1.9	1.9	
ST9S							–	11.9	21.5									120	151	0.7	0.3	0.24	
ST12C	13	3	7.5	27	20	3.5	15	21.6	34	M3×5.5	12	8	6	4.5	3.5	25	12.5	290	400	2.6	1.4	1.4	M3×8
ST12L							20	32	44									380	600	3.9	3.7	3.7	
ST12S							–	13	25									225	243	1.5	0.53	0.46	
ST15C	16	4.1	8.5	32	25	3.5	20	27.9	42	M5×5.5	15	10	6.5	4.5	3.5	40	20	470	570	4.6	2.2	2.2	M3×12
ST15L							25	42.8	57.1									650	930	7.5	5.9	5.9	
ST15S							–	17.7	32.1									356	397	3.1	1.2	1	
ST20C	20	5	10	40	30	5	25	34.6	50.3	M4×6	20	11	9.5	5.5	6	60	30	678	926	9.4	5.4	4.5	M3×15
ST20L							30	52.3	68									868	1316	13.4	10.4	8.7	
ST20S							–	22.3	38									467	540	5.5	2	1.7	

STW 不锈钢微型线性系列导轨尺寸表
Dimensions for Stainless Steel STW Series Miniature Linear Guideways

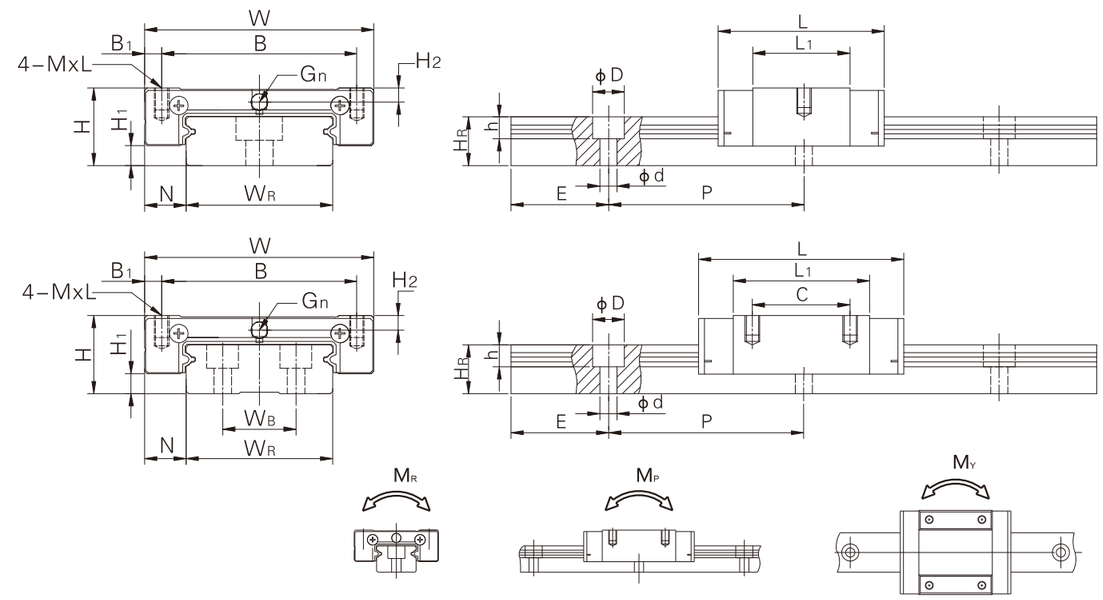

型号 Model No.	组件尺寸(mm) Dimensions of Assembly			滑块尺寸 (mm) Dimensions of Block							滑轨尺寸 (mm) Dimensions of Rail							额定动载核 Basic Dynamic Load Rating	额定静载核 Basic Static Load Rating	容许静力矩 Static Rated Moment (kgf.m)			滑轨固定螺栓尺寸 Mounting Bolt for Rail
	H	H1	N	W	B	B1	C	L1	L	M×L	WR	HR	D	h	d	P	E	C(kgf)	C0 (kgf)	MR	MP	MY	(mm)
STW3C	4.5	1	3	12	–	–	4.5	10	15.2	M2×1.4	6	2.6	4	1.5	2.4	15	–	29	54	0.16	0.09	0.09	M2×L
STW3L							8	15.1	20.1									38	91	0.26	0.19	0.19	
STW5C	6.5	1.5	3.5	17	13	2	–	13.6	20.6	M2.5×2	10	4	4.8	1.6	2.9	20	7.5	48	92	0.47	0.22	0.22	M2.5×6
STW5L							–	17.6	24.6									63	134	0.7	0.42	0.42	
STW7C	9	2	5.5	25	19	3	10	22	31.4	M3×3	14	5.5	6	3.2	3.5	30	15	140	210	1.6	0.73	0.73	M3×8
STW7L							19	32.5	42									180	320	2.39	1.58	1.58	
STW9C	12	3	6	30	21	4.5	12	28.5	38.8	M3×3	18	7	6	4.5	3.5	30	15	280	420	4.09	1.93	1.93	M3×8
STW9L					23	3.5	24	40.4	50.5									350	600	5.56	3.47	3.47	
STW12C	14	3	8	40	28	6	15	31	44	M3×3.5	24	8	8	4.5	4.5	40	20	400	570	7.17	2.83	2.83	M4×10
STW12L							28	46.3	59									520	840	10.47	5.85	5.85	

型号 Model No.	组件尺寸(mm) Dimensions of Assembly			滑块尺寸 (mm) Dimensions of Block							滑轨尺寸 (mm) Dimensions of Rail							额定动载核 Basic Dynamic Load Rating	额定静载核 Basic Static Load Rating	容许静力矩 Static Rated Moment (kgf.m)			滑轨固定螺栓尺寸 Mounting Bolt for Rail
	H	H1	N	W	B	B1	C	L1	L	M×L	WR	WB	HR	D	h	d	P	E	C(kgf)	C0 (kgf)	MR	MP	MY	(mm)
STW15C	16	4	9	60	45	7.5	20	39.4	55	M4×4.5	42	23	10	8	4.5	4.5	40	20	690	940	20.3	5.78	5.78	M4×12
STW15L							35	58.7	74.5										910	1410	30.48	12.5	12.5	

>>直线轴承系列

Linear bearing series

LM...UU

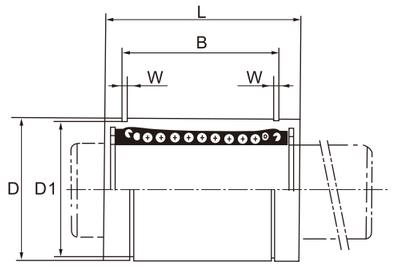

LM...AJ

LM...UU

LM...UU-OP

LM...UU-AJ

型号规格(Type) 标准型 LM...UU	钢球列数 No.of ball rows	重量 (g)	间隙可调整型 Adjustment	重量 gf	开口型 Open	主要尺寸(main) 内接圆径dr dr mm	内接圆径dr 容许差μm 精P	内接圆径dr 容许差μm 高H	外径 D mm	外径 D 容许差μm 精・高 P•H
LM 3UU	4	1.35	-	-	-	3	0 -0.005	0 -0.008	7	0 -0.009
LM 4UU	4	1.9	-	-	-	4			8	
LM 5UU	4	4	LM 5UUAJ	-	-	5			10	
LM 6UU	4	7.6	LM 6UUAJ	7.5	-	6	0 -0.006	0 -0.009	12	0 -0.011
LM 8SUU	4	10.4	LM 8SUUAJ	10	-	8			15	
LM 8UU	4	15	LM 8UUAJ	14.7	-	8			15	
LM 10UU	4	29.5	LM 10UUAJ	29	-	10			19	0 -0.013
LM 12UU	5	31.5	LM 12UUAJ	31	LM 12UUOP	12			21	
LM 13UU	5	43	LM 13UUAJ	42	LM 13UUOP	13			23	
LM 16UU	5	69	LM 16UUAJ	68	LM 16UUOP	16			28	
LM 20UU	5	87	LM 20UUAJ	85	LM 20UUOP	20	0 -0.007	0 -0.010	32	0 -0.016
LM 25UU	6	220	LM 25UUAJ	216	LM 25UUOP	25			40	
LM 30UU	6	250	LM 30UUAJ	245	LM 30UUOP	30			45	
LM 35UU	6	390	LM 35UUAJ	384	LM 35UUOP	35	0 -0.008	0 -0.012	52	0 -0.019
LM 40UU	6	585	LM 40UUAJ	579	LM 40UUOP	40			60	
LM 50UU	6	1580	LM 50UUAJ	1560	LM 50UUOP	50			80	
LM 60UU	6	2000	LM 60UUAJ	1820	LM 60UUOP	60	0 -0.009	0 -0.015	90	0 -0.022
LM 80UU	6	4520	LM 80UUAJ	4300	LM 80UUOP	80			120	
LM 100UU	6	8600	LM 100UUAJ	8540	LM 100UUOP	100	0 -0.010	0 -0.020	150	0 -0.025

注：根据客户需要可生产镀镍型，需提前定做。

>>直线轴承系列

Linear bearing series

LM...UU

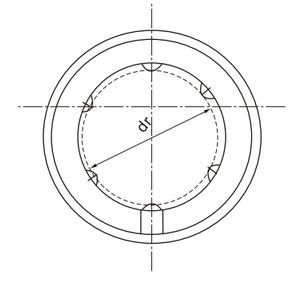

LM...UU

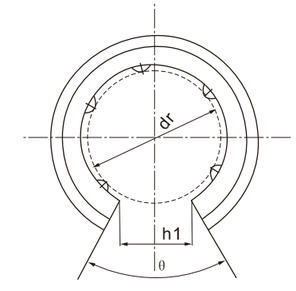

LM...UU-OP

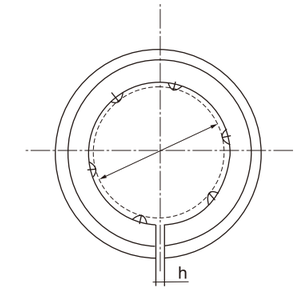

LM...UU-AJ

Dimensions(mm) 长度 Length mm	L 容许差	μm	B 容许差	W	D_1	h	h_1	θ	偏心(最大) Eccentricity (max) μm 精	偏心(最大) Eccentricity (max) μm 高	径向间隙容许值 Radial (max) μm	基本额定负荷 Load rating C N 动	Co N 静	规格型号 Type
10	0 -0.12	-	-	-	-	-	-	-	4	8	-2	88.2	108	LM 3UU
12		-	-	-	-	-	-	-	4	8	-3	88.2	127	LM 4UU
15		10.2	0 -0.2	1.1	9.6	-	6	-	4	8	-3	167	206	LM 5UU
19	0 -0.2	13.5		1.1	11.5	1	-	-	8	12	-5	206	265	LM 6UU
17		11.5		1.1	14.3	1	-	62°	8	12	-5	175	225	LM 8SUU
24		17.5		1.1	14.3	1	-	-	8	12	-5	265	402	LM 8UU
29		22		1.3	18	1	-	-	8	12	-5	373	549	LM 10UU
30		23		1.3	20	1.5	8	80°	8	12	-5	412	598	LM 12UU
32		23		1.3	22	1.5	9	80°	8	12	-7	510	775	LM 13UU
37		26.5		1.6	27	1.5	11	80°	8	12	-7	775	1180	LM 16UU
42		30.5		1.6	30.5	1.5	11	60°	10	15	-9	863	1370	LM 20UU
59	0 -0.3	41	0 -0.3	1.85	38	2	12	50°	10	15	-9	980	1570	LM 25UU
64		44.5		1.85	43	2.5	15	50°	10	15	-9	1570	2750	LM 30UU
70		49.5		2.1	49	2.5	17	50°	12	20	-13	1670	3140	LM 35UU
80		60.5		2.1	57	3	20	50°	12	20	-13	2160	4020	LM 40UU
100		74		2.6	76.5	3	25	50°	12	20	-13	3820	7940	LM 50UU
110		85		3.15	86.5	3	30	50°	17	25	-16	4710	10000	LM 60UU
140		105.5		4.15	116	3	40	50°	17	25	-16	7350	16000	LM 80UU
175	0 -0.4	125.5	0 -0.4	4.15	145	3	50	50°	20	30	-20	14100	38400	LM 100UU

>>直线轴承系列

Linear bearing series

LM...UU

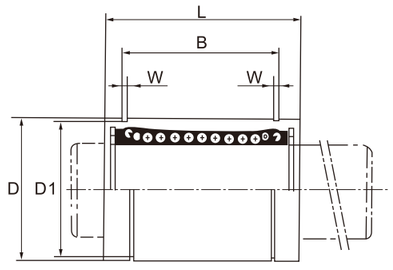

LM...AJ

LM...UU

LM...UU-OP

LM...UU-AJ

型号规格(Type) 标准型 LM...UU	钢球列数 No.of ball rows	重量 (g)	间隙可调整型 Adjustment	重量 gf	开口型 Open	主要尺寸(main) 内接圆径dr dr mm	内接圆径dr 容许差μm 精P	内接圆径dr 容许差μm 高H	外径 D mm	外径 D 容许差μm 精・高 P•H
LM 3UU	4	1.35	-	-	-	3	0 -0.005	0 -0.008	7	0 -0.009
LM 4UU	4	1.9	-	-	-	4			8	
LM 5UU	4	4	LM 5UUAJ	-	-	5			10	
LM 6UU	4	7.6	LM 6UUAJ	7.5	-	6	0 -0.006	0 -0.009	12	0 -0.011
LM 8SUU	4	10.4	LM 8SUUAJ	10	-	8			15	
LM 8UU	4	15	LM 8UUAJ	14.7	-	8			15	
LM 10UU	4	29.5	LM 10UUAJ	29	-	10			19	0 -0.013
LM 12UU	5	31.5	LM 12UUAJ	31	LM 12UUOP	12			21	
LM 13UU	5	43	LM 13UUAJ	42	LM 13UUOP	13			23	
LM 16UU	5	69	LM 16UUAJ	68	LM 16UUOP	16			28	
LM 20UU	5	87	LM 20UUAJ	85	LM 20UUOP	20	0 -0.007	0 -0.010	32	0 -0.016
LM 25UU	6	220	LM 25UUAJ	216	LM 25UUOP	25			40	
LM 30UU	6	250	LM 30UUAJ	245	LM 30UUOP	30			45	
LM 35UU	6	390	LM 35UUAJ	384	LM 35UUOP	35	0 -0.008	0 -0.012	52	0 -0.019
LM 40UU	6	585	LM 40UUAJ	579	LM 40UUOP	40			60	
LM 50UU	6	1580	LM 50UUAJ	1560	LM 50UUOP	50			80	
LM 60UU	6	2000	LM 60UUAJ	1820	LM 60UUOP	60	0 -0.009	0 -0.015	90	0 -0.022
LM 80UU	6	4520	LM 80UUAJ	4300	LM 80UUOP	80			120	
LM 100UU	6	8600	LM 100UUAJ	8540	LM 100UUOP	100	0 -0.010	0 -0.020	150	0 -0.025

注：根据客户需要可生产镀镍型，需提前定做。

>>直线轴承系列

Linear bearing series

LM...UU

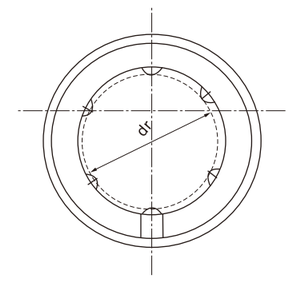

LM...UU

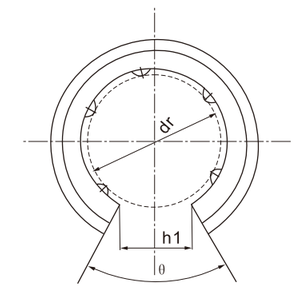

LM...UU-OP

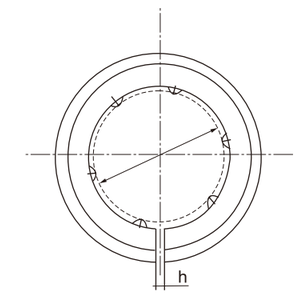

LM...UU-AJ

Dimensions(mm) 长度 Length mm	L 容许差	μm	B 容许差	W	D_1	h	h_1	θ	偏心(最大) Eccentricity (max) μm 精	偏心(最大) Eccentricity (max) μm 高	径向间隙容许值 Radial (max) μm	基本额定负荷 Load rating C N 动	Co N 静	规格型号 Type
10	0 -0.12	-	-	-	-	-	-	-	4	8	-2	88.2	108	LM 3UU
12		-	-	-	-	-	-	-	4	8	-3	88.2	127	LM 4UU
15		10.2	0 -0.2	1.1	9.6	-	6	-	4	8	-3	167	206	LM 5UU
19	0 -0.2	13.5		1.1	11.5	1	-	-	8	12	-5	206	265	LM 6UU
17		11.5		1.1	14.3	1	-	62°	8	12	-5	175	225	LM 8SUU
24		17.5		1.1	14.3	1	-	-	8	12	-5	265	402	LM 8UU
29		22		1.3	18	1	-	-	8	12	-5	373	549	LM 10UU
30		23		1.3	20	1.5	8	80°	8	12	-5	412	598	LM 12UU
32		23		1.3	22	1.5	9	80°	8	12	-7	510	775	LM 13UU
37		26.5		1.6	27	1.5	11	80°	8	12	-7	775	1180	LM 16UU
42		30.5		1.6	30.5	1.5	11	60°	10	15	-9	863	1370	LM 20UU
59	0 -0.3	41	0 -0.3	1.85	38	2	12	50°	10	15	-9	980	1570	LM 25UU
64		44.5		1.85	43	2.5	15	50°	10	15	-9	1570	2750	LM 30UU
70		49.5		2.1	49	2.5	17	50°	12	20	-13	1670	3140	LM 35UU
80		60.5		2.1	57	3	20	50°	12	20	-13	2160	4020	LM 40UU
100		74		2.6	76.5	3	25	50°	12	20	-13	3820	7940	LM 50UU
110		85		3.15	86.5	3	30	50°	17	25	-16	4710	10000	LM 60UU
140		105.5		4.15	116	3	40	50°	17	25	-16	7350	16000	LM 80UU
175	0 -0.4	125.5	0 -0.4	4.15	145	3	50	50°	20	30	-20	14100	38400	LM 100UU

>>直线轴承E系列

Linear bearing series

LME...UU

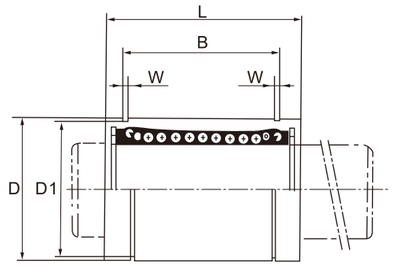

LME ...UU

LME ...UU-AJ

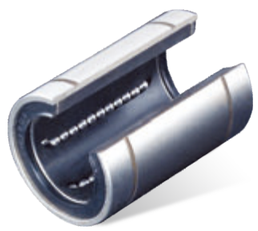

LME ...UU-OP

LM系列 LM series									基本额定载荷basic load rating		内径 ID	
标准型 standard			开口型open			可调型 adjust						
型号 type	钢球列数 No.of ball rows	重量 gf	型号 type	钢球列数 No.of ball rows	重量 gf	型号 type	钢球列数 No.of ball rows	重量 gf	额定动载荷 C（N）	额定静载荷 CO（N）	dr (mm)	公差 (μm)
LME5UU	4	11	-	-	-	LME5UUAJ	4	10	206	265	5	+8 0
LME8UU	4	20	-	-	-	LME8UUAJ	4	19.5	265	402	8	
LME12UU	4	41	LME12UUOP	3	32	LME12UUAJ	4	40	510	784	12	
LME16UU	5	57	LME16UUOP	4	44	LME16UUAJ	5	56	578	892	16	+9 1
LME20UU	5	91	LME20UUOP	4	75	LME20UUAJ	5	90	862	1370	20	
LME25UU	6	215	LME25UUOP	5	181	LME25UUAJ	6	212	980	1570	25	+11 -1
LME30UU	6	325	LME30UUOP	5	272	LME30UUAJ	6	320	1570	2740	30	
LME40UU	6	705	LME40UUOP	5	600	LME40UUAJ	6	694	2160	4020	40	
LME50UU	6	1130	LME50UUOP	5	970	LME50UUAJ	6	1110	3820	7940	50	+13 -2
LME60UU	6	2000	LME60UUOP	5	1580	LME60UUAJ	6	1960	4700	9800	60	
LME80UU	6	4840	LME80UUOP	5	4300	LME80UUAJ	6	4800	10192	17640	80	+16 -4

1N=0.102kgf

注：根据客户需要可生产镀镍型，需提前定做。

>>直线轴承E系列

Linear bearing series

LME...UU

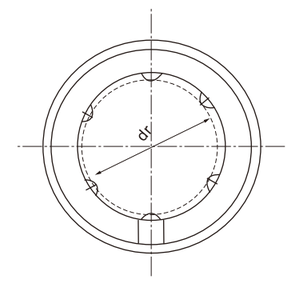

LME ...UU

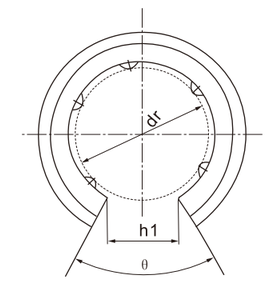

LME ...UU-OP

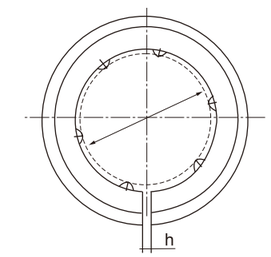

LME ...UU-AJ

Dimensions 尺寸(mm)												允许径向间隙 Radial（max）(μm)	型号 Type
外径D (mm)	公差 (μm)	长度L (mm)	公差 (μm)	B (mm)	公差 (μm)	W	D_1	h	h_1	θ (°)			
12	0 -8	22	0 -200	14.5	0 -300	1.1	11.5	1	-	-		-5	LME5UU
16		25		16.5		1.1	15.2	1	-	-		-5	LME8UU
22	0 -9	32		22.9		1.3	21	1.5	-	78°		-7	LME12UU
26		36		24.9		1.3	24.9	1.5	10	78°		-7	LME16UU
32	0 -11	45	0 -300	31.5	0 -400	1.6	30.3	2	10	60°		-9	LME20UU
40		58		44.1		1.85	37.5	2	12.5	60°		-9	LME25UU
47		68		52.1		1.85	44.5	2	12.5	50°		-9	LME30UU
62	0 -13	80		60.6		2.15	59	3	16.8	50°		-13	LME40UU
75		100		77.6		2.65	72	3	21	50°		-13	LME50UU
90	0 -15	125	0 -400	101.7		3.15	86.5	3	27.2	50°		-16	LME60UU
120		165		133.7		4.15	116	3	36.3	50°		-16	LME80UU

>>加长型直线轴承系列

Linear bearing series

LM...LUU

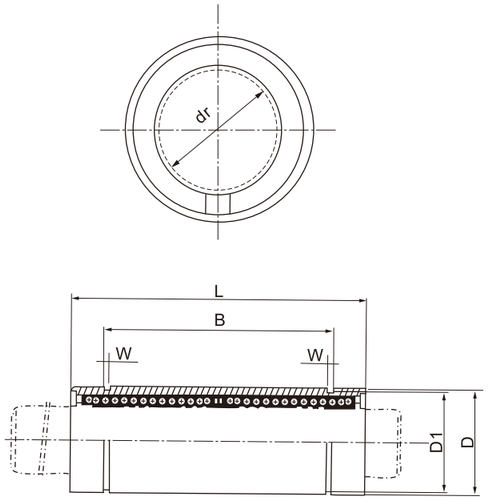

LM...LUU

型号规格Type			主要尺寸(main)			
标准型 LM...LUU	钢球列数 No.of ball rows	重量 gf	内接圆径 dr mm	内接圆径 容许差 μm	外径 D mm	外径 D 容许差 μm
LM 3 LUU	4	3	3	0 -0.010	7	0 -0.013
LM 4LUU	4	4	4		8	
LM 5LUU	4	8	5		10	
LM 6LUU	4	16	6		12	
LM 8LUU	4	31	8		15	
LM 10LUU	4	62	10		19	0 -0.016
LM 12LUU	4	80	12		21	
LM 13LUU	4	90	13		23	
LM 16LUU	5	145	16		28	
LM 20LUU	5	180	20	0 -0.012	32	0 -0.019
LM 25LUU	6	440	25		40	
LM 30LUU	6	580	30		45	
LM 35LUU	6	795	35	0 -0.015	52	0 -0.022
LM 40LUU	6	1170	40		60	
LM 50LUU	6	3100	50		80	
LM 60LUU	6	3500	60	0 -0.020	90	0 -0.025

注：根据客户需要可生产镀镍型，需提前定做。

>>加长型直线轴承系列

Linear bearing series

LM...LUU

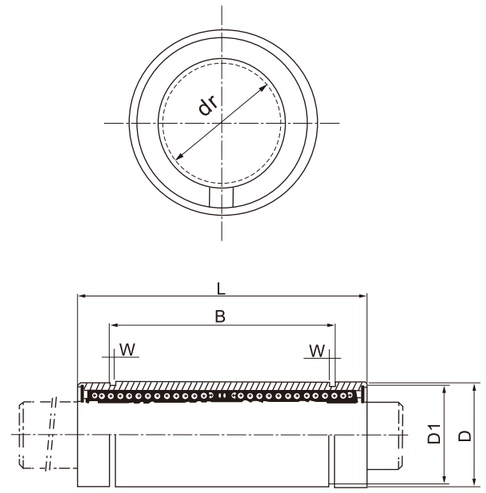

LME...LUU

Dimensions(mm)									
L mm	L 容许差 μm	B mm	B 容许差 μm	W	D_1	偏心(最大) Eccentricity (max) μm	径向间隙容许值 Radial (max) μm	基本额定负荷 Basic Load rating C N 动	Co N 静
19	0 -0.3	-	-	-	-	10	-2	139	216
23		-		-	-	10	-3	139	254
29		20	0 -0.4	1.1	9.6	10	-3	263	412
35		27		1.1	11.5	15	-5	324	529
45		35	0 -0.4	1.1	14.3	15	-5	431	784
55		44		1.3	18	15	-5	588	1100
57		46		1.3	20	15	-5	657	1200
61		46		1.3	22	15	-7	814	1570
70		53		1.6	27	15	-7	1230	2350
80		61		1.6	30.5	20	-9	1400	2750
112	0 -0.4	82	0 -0.4	1.85	38	20	-9	1560	3140
123		89		1.85	43	20	-9	2490	5490
135		99		2.1	49	25	-13	2650	6270
154		121		2.1	57	25	-13	3430	8040
192		148		2.6	76.5	25	-13	6080	15900
211		170		3.15	86.5	25	-16	7650	20000

1N=0.102kgf

>>直线轴承（欧洲公制加长型）

Linear bearing series

LME...LUU

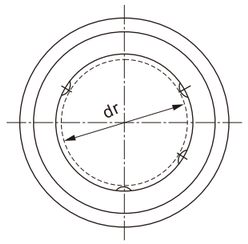

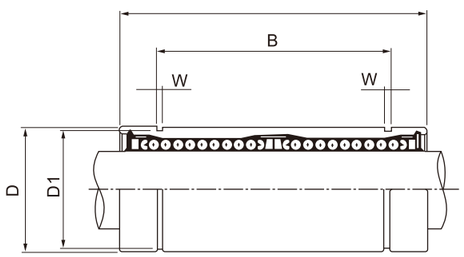

LME□ L系列 型号 Type	钢球列数 No.of ball rows	内径 ID dr (mm)	公差 (μm)	尺寸（mm) Dimensions(mm) 外径D dr (mm)	公差 (μm)	长度L dr (mm)	公差 (μm)	B dr (mm)	公差 (μm)	W	D_1	重量 Weight (g)	基本负载荷 BasicLoad rating 动态 C（N）	静态 Co（N）
LME 8LUU	4	8		16	0 -9	46		33		1.1	15.2	40	421	804
LME 12LUU	4	12	+9 -1	22	0 -11	61	0 -0.3	45.8	0 -0.4	1.3	21	80	813	1570
LME 16LUU	5	16		26		68		49.8		1.3	24.9	115	921	1780
LME 20LUU	5	20	+11 -1	32		80		61		1.6	30.3	180	1370	2740
LME 25LUU	6	25		40	0 -13	112		82		1.85	38	430	1570	3140
LME 30LUU	6	30	+13 -2	47		123		104.2		1.85	44.5	615	2490	5490
LME 40LUU	6	40		62	0 -15	151	0 -0.4	121.2	0 -0.5	2.15	59	1400	3430	8040
LME 50LUU	6	50	+16 -4	75		192		155.2		2.65	72	2300	6080	15900
LME 60LUU	6	60		90	0 -25	209		170		3.15	86.5	3900	7550	20000

注：根据客户需要可生产镀镍型，需提前定做。

>>直线轴承（欧洲公制加长型）

Linear bearing series

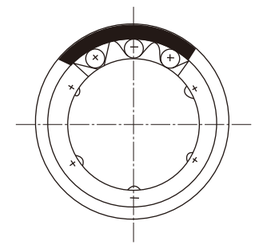

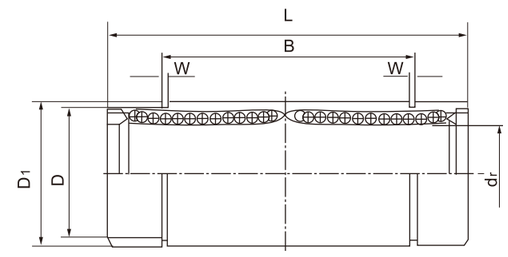

型号 Type	钢球列数 No.of ball rows	主要尺寸 MAIN DIMENSIONS 内径 ID dr	公差 TOLERANCE	外径 OUTER DIAMETER D	公差 TOLERANCE	长度 LENGTH L	公差 TOLERANCE	外止动槽 OUTER LOCKING GROOVE B	公差 TOLERANCE	D1	W	径向跳动 Radial Runout (max)	基本负载荷 BasicLoad rating 动态 DYNAMI Cc（kgf）	静态 STATIC Co（kgf）
SW04L	3	1/4" 6.35		0.5" 12.7	0 -0.013	1.375" 34.925		1.022" 25.959		0.4687" 11.906	0.039" 0.992		33	54
SW06L	4	3/8" 9.525	0 -0.010	0.625" 18.875		1.5938" 40.481		1.2716" 32.298		0.588" 14.935	0.039" 0.992		36	64
SW08L	4	1/2" 12.7		0.875" 22.225	0 -0.016	2.375" 60.325	0 -0.30	1.925" 48.895	0 -0.30	0.8209" 20.853	0.0459" 1.168	0.015	83	160
SW10L	4	5/8" 15.875		1.125" 28.575		2.8125" 71.438		2.2079" 56.08		1.0590" 26.899	0.0559" 1.422		126	240
SW12L	5	3/4" 19.05	0 -0.012	1.25" 31.75	0 -0.019	3.0937" 78.581		2.3314" 59.218		1.176" 29.87	0.0559" 1.422	0.020	140	280
SW16L	5	1" 25.4		1.5625" 39.688		4.2831" 108.774		3.5094" 89.139		1.4687" 37.306	0.0679" 1.727		160	320
SW20L	6	1-1/4" 31.75	0 -0.015	2" 50.8	0 -0.022	5" 127	0 -0.40	4.0094" 101.839	0 -0.40	1.8859" 47.904	0.0679" 1.727	0.025	255	560
SW24L	6	1-1/2" 38.1		2.375" 60.325		5.6875" 144.463		4.8236" 122.519		2.2389" 56.87	0.0859" 2.184		350	820
SW32L	6	2" 50.8		3" 76.2	0 -0.025	7.75" 196.85		6.3834" 162.138		2.8379" 72.085	0.1029" 2.616	0.030	620	1622

1N=0.102kgf

>>法兰直线轴承系列

Flange linear bearing series

LMF...UU LMK...UU LMH...UU

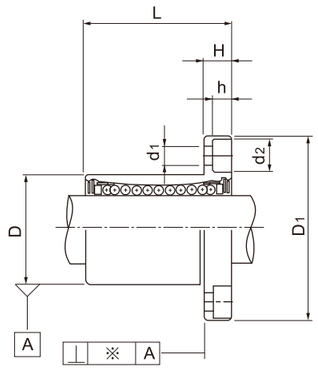

LMF...UU

LMK...UU

LMH...UU

型号			钢球列数	重量★	许用径向间隙	基本额定载荷 Basic Load Rating		内径ID	
圆型 Round	方型 Squareness	椭圆型 Oval	No.of ball rows	(gf)	Radial (max) (μm)	额定动载荷 C (N)	额定静载荷 Co (N)	Dr (mm)	公差 (μm)
LMF 6UU	LMK 6UU	LMH6UU	4	26.5	-5	200	260	6	
LMF 8UU	LMK 8UU	-	4	34	-5	170	220	8	
LMF 8UU	LMK 8UU	LMH8UU	4	40	-5	260	400	8	
LMF 10UU	LMK 10UU	LMH10UU	4	78	-5	370	540	10	0 -9
LMF 12UU	LMK 12UU	LMH12UU	4	76	-5	410	590	12	
LMF 13UU	LMK 13UU	LMH13UU	4	94	-7	500	770	13	
LMF 16UU	LMK 16UU	LMH16UU	5	134	-7	770	1170	16	
LMF 20UU	LMK 20UU	LMH20UU	5	180	-9	860	1370	20	
LMF 25UU	LMK 25UU	LMH25UU	6	340	-9	980	1560	25	0 -10
LMF 30UU	LMK 30UU	LMH30UU	6	460	-9	1560	2740	30	
LMF 35UU	LMK 35UU	-	6	795	-13	1660	3130	35	
LMF 40UU	LMK 40UU	-	6	1054	-13	2150	4010	40	0 -12
LMF 50UU	LMK 50UU	-	6	2200	-13	3820	7930	50	
LMF 60UU	LMK 60UU	-	6	2960	-16	4700	9990	60	0 -15
LMF 80UU	LMK 80UU	-	6	5800	-20	7350	16000	80	
LMF 100UU	LMK 100UU	-	6	10600	-30	14100	34800	100	0 -20

注：根据客户需要可生产镀镍型，需提前定做。

1N=0.102kgf

>>法兰直线轴承系列

Flange linear bearing series

LMF...UU LMK...UU LMH...UU

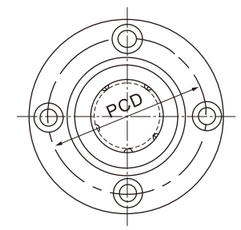

LMF...UU

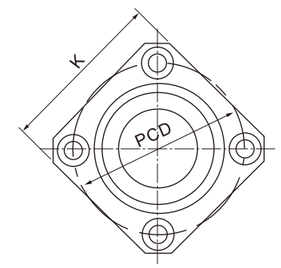

LMK...UU

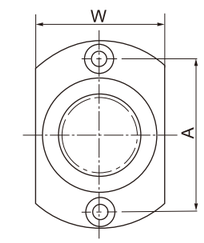

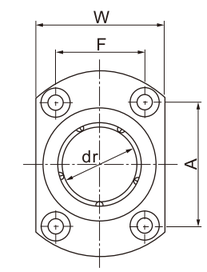

LMH...UU

Dimensions 尺寸(mm)														型号
外径D (mm)	公差 (μm)	长度L (mm)	公差 (μm)	D_1 (mm)	公差 (μm)	H	PCD	K	W	A	F	垂直度※ Verticality (μm)	$d_1 \times d_2 \times h$	Type
12		19		28		5	20	22	18	20	-	12	3.4×6.5×3.3	LMF/K/H6UU
15	0 -11	17		32		5	24	25	-	-	-	12	3.4×6.5×3.3	LMF/K/H8SUU
15		24		32		5	24	25	21	24	-	12	3.4×6.5×3.3	LMF/K/H8UU
19		29		40		6	29	30	25	29	-	12	4.5×8×4.4	LMF/K/H10UU
21	0 -13	30	0 -0.2	42	0 -0.2	6	32	32	27	32	-	12	4.5×8×4.4	LMF/K/H12UU
23		32		43		6	33	34	29	33	-	12	4.5×8×4.4	LMF/K/H13UU
28		37		48		6	38	37	34	31	22	12	4.5×8×4.4	LMF/K/H16UU
32		42		54		8	43	42	38	36	24	15	5.5×9.5×5.4	LMF/K/H20UU
40	0 -16	59		62		8	51	50	46	40	32	15	5.5×9.5×5.4	LMF/K/H25UU
45		64		74		10	60	58	51	49	35	15	6.6×11×6.5	LMF/K/H30UU
52		70	0 -0.3	82		10	67	64	60	55	38	20	6.6×11×6.5	LMF/K/H35UU
60	0 -19	80		96		13	78	75	70	64	45	20	9×14×8.6	LMF/K/H40UU
80		100		116	0 -0.3	13	98	92	86.5	80	56	20	9×14×8.6	LMF/K/H50UU
90	0 -22	110		134		18	112	106	-	-	-	25	11×17.5×10.8	LMF/K/H60UU
120	0 -25	140	0 -300	164		18	142	136	-	-	-	30	11×17×11.1	LMF/K/H80UU
150	0 -29	175		200	0 -0.5	20	175	170	-	-	-	40	14×20×13.1	LMF/K/H100UU

>>法兰直线轴承系列

Flange linear bearing series

LMEF...UU LMEK...UU

LMEF..UU

LMEK...UU

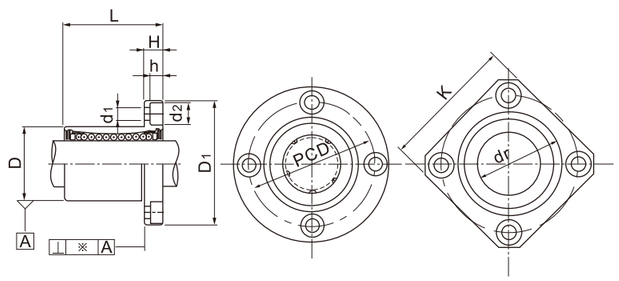

LMF..UU LMK...UU

型号 Type		钢球列数 No.of ball rows	重量★ Weight (gf)	许用径向间隙 Radial (max) (μm)	基本额定载荷 Basic Load rating		内径 ID	
圆法兰型 Round flange	方法兰型 Quadrate flange				动态 C（N）	静态 Co（N）	Dr (mm)	公差 (μm)
LMEF8UU	LMEK8UU	4	41	-3	260	400	8	+8 0
LMEF12UU	LMEK12UU	4	80	-4	500	770	12	
LMEF16UU	LMEK16UU	5	103	-4	570	890	16	+9 -1
LMEF20UU	LMEK20UU	5	184	-6	860	1370	20	
LMEF25UU	LMEK25UU	6	335	-6	980	1560	25	+11 -1
LMEF30UU	LMEK30UU	6	560	-8	1560	2740	30	
LMEF40UU	LMEK40UU	6	1175	-8	2150	4010	40	+13 -2
LMEF50UU	LMEK50UU	6	1745	-13	3820	7930	50	
LMEF60UU	LMEK60UU	6	3220	-13	4700	9990	60	

1N=0.102kgf

Dimensions 尺寸(mm)											型号 Type
外径D (mm)	公差 (μm)	长度L (mm)	公差 (μm)	D1 (mm)	公差 (μm)	H	PCD	K	垂直度※ Verticality (μm)	d1×d2×h	
16	0 -11	25	0 -0.2	32	0 -0.2	5	24	25	12	3.4×6.5×3.3	LMEF/K8LUU
22	0 -13	32		42		6	32	32	12	4.5×8×4.4	LMEF/K12LUU
26	0 -16	36		46		6	36	35	12	4.5×8×4.4	LMEF/K16LUU
32		45		54		8	43	42	15	5.5×9.5×5.4	LMEF/K20LUU
40		58	0 -0.3	62		8	51	50	15	5.5×9.5×5.4	LMEF/K25LUU
47		68		76		10	62	60	15	6.6×11×6.5	LMEF/K30LUU
62	0 -19	80		98	0 -0.3	13	80	75	20	9×14×8.6	LMEF/K40LUU
75		100		112		13	94	88	20	9×14×8.6	LMEF/K50LUU
90	0 -22	125	0 -0.4	134		18	112	106	25	11×17.5×10.8	LMEF/K60LUU

注：根据客户需要可生产镀镍型，需提前定做。

>>冲压型直线轴承系列

Linear bearing series

KH...PP

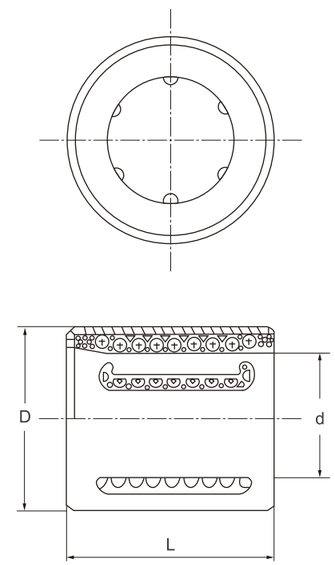

轴承型号 Bearings number	球列数 Number of ball rows	重量 weight (gf)	主要尺寸Main dimensions			基本额定载荷Basic load rating	
			内径 d	外径 D	长度 L	动态 C（N）	静态 Co（N）
KH0622PP	4	7	6	12	22	400	239
KH0824PP	4	11.3	8	15	24	435	280
KH1026PP	4	14.4	10	17	26	500	370
KH1228PP	5	18.1	12	19	28	620	510
KH1428PP	5	20.6	14	21	28	620	520
KH1630PP	5	27.2	16	24	30	800	620
KH2030PP	6	32.7	20	28	30	950	790
KH2540PP	6	66	25	35	40	1990	1670
KH3050PP	7	95	30	40	50	2800	2700
KH4060PP	8	182	40	52	60	4400	4450
KH5070PP	9	252	50	62	70	5500	6300

>>法兰直线轴承系列

Flange linear bearing series

LMFP...UU
LMKP...UU

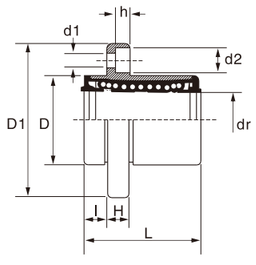

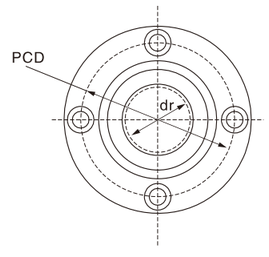

LMFP

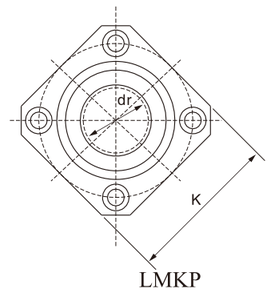

LMKP

Seal Type	Ball Circuit	Dr (mm)	Tolerance (μm)	D (mm)	Tolerance (μm)	L ±0.3 (mm)	l (mm)	D1 (mm)	K (mm)	H (mm)	PCD (mm)	D1xd2xh	Eccen-tricity	Basic Load Rating C N	Basic Load Rating Co N	Weight (g)
LMFP6UU	4	6	0 -9	12	0 -13	19	5	28	22	5	20	3.5×6×3.1	12	206	265	24
LMFP8UU	4	8		15		24	5	32	25	5	24	3.5×6×3.1		274	392	37
LMFP10UU	4	10		19	0 -16	29	6	40	30	6	29	4.5×7.5×4.1		372	549	72
LMFP12UU	4	12		21		30	6	42	32	6	32	4.5×7.5×4.1		510	784	76
LMFP13UU	4	13		23		32	6	43	34	6	33	4.5×7.5×4.1		510	784	88
LMFP16UU	5	16		28		37	6	48	37	6	38	4.5×7.5×4.1		774	1180	120
LMFP20UU	5	20	0 -10	32	0 -19	42	8	54	42	8	43	5.5×9×5.1	15	882	1370	180
LMFP25UU	6	25		40		59	8	62	50	8	51	5.5×9×5.1		980	1570	340
LMFP30UU	6	30		45		64	10	74	58	10	60	6.6×11×6.1		1570	2740	470
LMFP35UU	6	35	0 -12	52	0 -22	70	10	82	64	10	67	6.6×11×6.1	20	1670	3140	650
LMFP40UU	6	40		60		80	13	96	75	13	78	9×14×8.1		2160	4020	1060
LMFP50UU	6	50		80		100	13	116	92	18	98	9×14×8.1		3820	7940	2200
LMFP60UU	6	60	0 -15	90	0 -25	110	18	134	106	18	112	11×17×11.1	25	4700	10000	3000

注：根据客户需要可生产镀镍型，需提前定做。

>>冲压型直线轴承系列

Linear bearing series

LMHP...UU

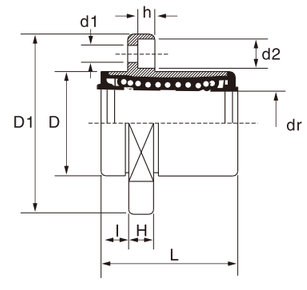

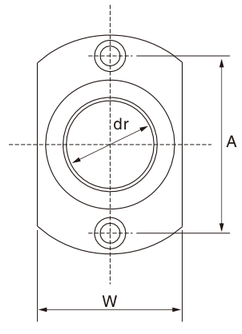

LMHP6~LMHP13

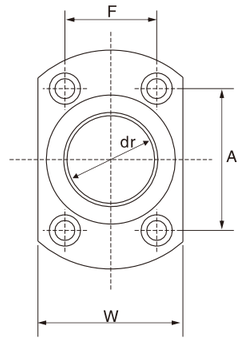

LMHP16~LMHP30

Seal Type	Ball Circuit	Dr (mm)	Tolerance (μm)	D (mm)	Tolerance (μm)	L ±0.3 (mm)	l (mm)	D1 (mm)	W (mm)	H (mm)	A (mm)	F (mm)	D1xd2xh	Eccen-tricity	Basic Load Rating C N	Basic Load Rating Co N	Weight (g)
LMHP6UU	4	6	0 -9	12	0 -13	19	5	28	18	5	20	-	3.5×6×3.1	12	206	265	21
LMHP8UU	4	8		15		24	5	32	21	5	24	-	3.5×6×3.1		274	392	33
LMHP10UU	4	10		19	0 -16	29	6	40	25	6	29	-	4.5×7.5×4.1		372	549	64
LMHP12UU	4	12		21		30	6	42	27	6	32	-	4.5×7.5×4.1		510	784	68
LMHP13UU	4	13		23		32	6	43	29	6	33	-	4.5×7.5×4.1		510	784	81
LMHP16UU	5	16		28		37	6	48	34	6	31	22	4.5×7.5×4.1		774	1180	112
LMHP20UU	5	20	0 -10	32	0 -19	42	8	54	38	8	36	24	5.5×9×5.1	15	882	1370	167
LMHP25UU	6	25		40		59	8	62	46	8	40	32	5.5×9×5.1		980	1570	325
LMHP30UU	6	30		45		64	10	74	51	10	49	35	6.6×11×6.1		1570	2740	388

>>法兰直线轴承系列

Flange linear bearing series

LMFP...LUU
LMKP...LUU

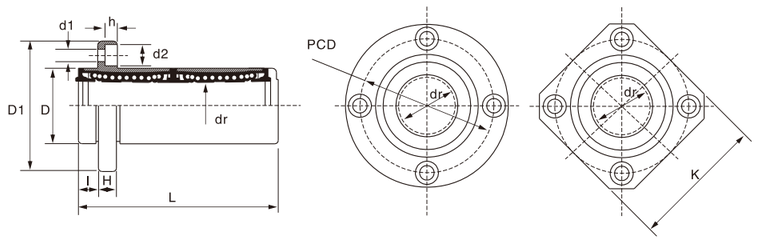

LMFP L　　LMKP L

Seal Type	Ball Circuit	Dr (mm)	Tolerance (μm)	D (mm)	Tolerance (μm)	L ±0.3 (mm)	I (mm)	D1 (mm)	K (mm)	H (mm)	PCD (mm)	D1xd2xh	Eccen-tricity	Basic Load Rating C N	Basic Load Rating Co N	Weight (g)
LMFP6LUU	4	6	0 -10	12	0 -13	35	5	28	22	5	20	3.5×6×3.1	15	323	529	31
LMFP8LUU	4	8		15		45	5	32	25	5	24	3.5×6×3.1		431	784	51
LMFP10LUU	4	10		19	0 -16	55	6	40	30	6	29	4.5×7.5×4.1		588	1100	98
LMFP12LUU	4	12		21		57	6	42	32	6	32	4.5×7.5×4.1		813	1570	110
LMFP13LUU	4	13		23		61	6	43	34	6	33	4.5×7.5×4.1		813	1570	130
LMFP16LUU	5	16		28		70	6	48	37	6	38	4.5×7.5×4.1		1230	2350	190
LMFP20LUU	5	20	0 -12	32	0 -19	80	8	54	42	8	43	5.5×9×5.1	20	1400	2740	260
LMFP25LUU	6	25		40		112	8	62	50	8	51	5.5×9×5.1		1560	3140	540
LMFP30LUU	6	30		45		123	10	74	58	10	60	6.6×11×6.1		2490	5490	680
LMFP35LUU	6	35	0 -15	52	0 -22	135	10	82	64	10	67	6.6×11×6.1	25	2650	6270	1020
LMFP40LUU	6	40		60		151	13	96	75	13	78	9×14×8.1		3430	8040	1570
LMFP50LUU	6	50		80		192	13	116	92	13	98	9×14×8.1		6080	15900	3600
LMFP60LUU	6	60	0 -20	90	0 -25	209	18	134	106	18	112	11×17.5×10.8		7550	20000	4500

注：根据客户需要可生产镀镍型，需提前定做。

>>冲压型直线轴承系列

Linear bearing series

LMHP...LUU

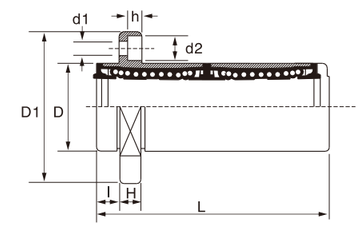

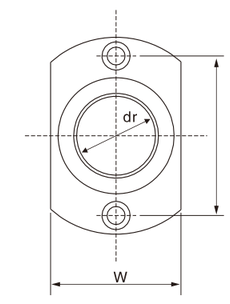

LMHP6L~LMHP13L

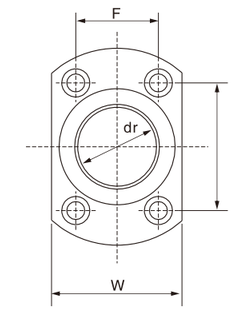

LMHP16L~LMHP30L

Seal Type	Ball Circuit	Dr (mm)	Tolerance (μm)	D (mm)	Tolerance (μm)	L ±0.3 (mm)	I (mm)	D1 (mm)	W (mm)	H (mm)	A (mm)	F (mm)	D1xd2xh	Eccen-tricity	Basic Load Rating C N	Basic Load Rating Co N	Weight (g)
LMHP6LUU	4	6	0 -10	12	0 -13	35	5	28	18	5	20	-	3.5×6×3.1	15	206	265	21
LMHP8LUU	4	8		15		45	5	32	21	5	24	-	3.5×6×3.1		274	392	33
LMHP10LUU	4	10		19	0 -16	55	6	40	25	6	29	-	4.5×7.5×4.1		372	549	64
LMHP12LUU	4	12		21		57	6	42	27	6	32	-	4.5×7.5×4.1		510	784	68
LMHP13LUU	4	13		23		61	6	43	29	6	33	-	4.5×7.5×4.1		510	784	81
LMHP16LUU	5	16		28		70	6	48	34	6	31	22	4.5×7.5×4.1		774	1180	112
LMHP20LUU	5	20	0 -12	32	0 -19	80	8	54	38	8	36	24	5.5×9×5.1	20	882	1370	167
LMHP25LUU	6	25		40		112	8	62	46	8	40	32	5.5×9×5.1		980	1570	325
LMHP30LUU	6	30		45		123	10	74	51	10	49	35	6.6×11×6.1		1570	2740	388

>>法兰直线轴承系列

Flange linear bearing series

LMFC...LUU
LMKC...LUU

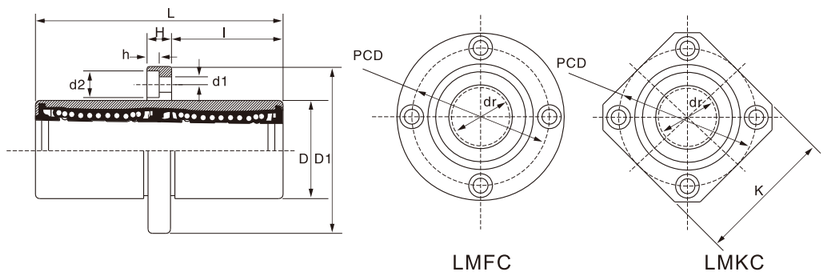

Seal Type	Ball Circuit	Dr (mm)	Tolerance (μm)	D (mm)	Tolerance (μm)	L ±0.3 (mm)	l (mm)	D1 (mm)	K (mm)	H (mm)	PCD (mm)	D1xd2xh	Eccen-tricity	Basic Load Rating C N	Basic Load Rating Co N	Weight (g)
LMFC6LUU	4	6	0 -10	12	0 -13	35	15	28	22	5	20	3.5×6×3.1	15	323	529	31
LMFC8LUU	4	8		15		45	20	32	25	5	24	3.5×6×3.1		431	784	51
LMFC10LUU	4	10		19	0 -16	55	24.5	40	30	6	29	4.5×7.5×4.1		588	1100	98
LMFC12LUU	4	12		21		57	25.5	42	32	6	32	4.5×7.5×4.1		813	1570	110
LMFC13LUU	4	13		23		61	27.5	43	34	6	33	4.5×7.5×4.1		813	1570	130
LMFC16LUU	5	16		28		70	32	48	37	6	38	4.5×7.5×4.1		1230	2350	190
LMFC20LUU	5	20	0 -12	32	0 -19	80	36	54	42	8	43	5.5×9×5.1	20	1400	2740	260
LMFC25LUU	6	25		40		112	52	62	50	8	51	5.5×9×5.1		1560	3140	540
LMFC30LUU	6	30		45		123	56.5	74	58	10	60	6.6×11×6.1		2490	5490	680
LMFC35LUU	6	35	0 -15	52	0 -22	135	62.5	82	64	10	67	6.6×11×6.1	25	2650	6270	1020
LMFC40LUU	6	40		60		151	69	96	75	13	78	9×14×8.1		3430	8040	1570
LMFC50LUU	6	50		80		192	89.5	116	92	13	98	9×14×8.1		6080	15900	3600
LMFC60LUU	6	60	0 -20	90	0 -25	209	95.5	134	106	18	112	11×17×11.1	30	7550	20000	4500

注：根据客户需要可生产镀镍型，需提前定做。

>>冲压型直线轴承系列

Linear bearing series

LMEFC...LUU
LMEKC...LUU

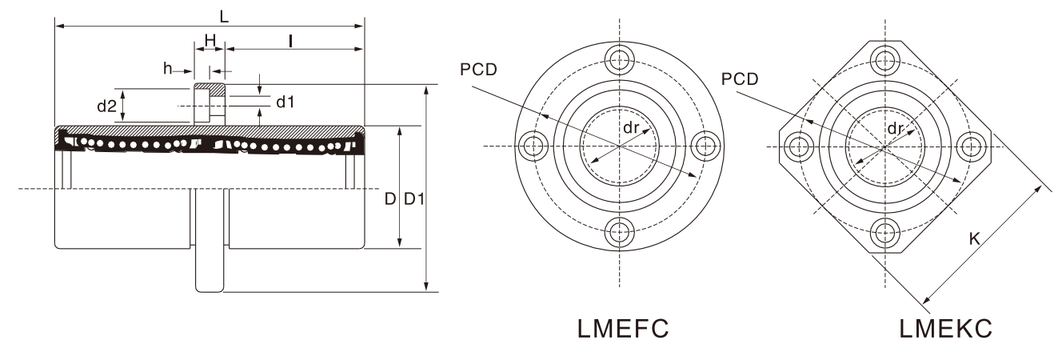

Seal Type	Ball Circuit	Dr (mm)	Tolerance (μm)	D (mm)	Tolerance (μm)	L ±0.3 (mm)	l (mm)	D1 (mm)	K (mm)	H (mm)	PCD (mm)	D1xd2xh	Eccen-tricity	Basic Load Rating C N	Basic Load Rating Co N	Weight (g)
LMEFC8LUU	4	8	+9 -1	16	0 -13	46	20.5	32	25	5	24	3.5×6×3.1	15	431	804	59
LMEFC12LUU	4	12	+11 -1	22	0 -16	61	27.5	42	32	6	32	4.5×7.5×4.1		813	1570	110
LMEFC16LUU	5	16		26		68	31	46	35	6	36	4.5×7.5×4.1		921	1780	160
LMEFC20LUU	5	20	+13 -2	32	0 -19	80	36	54	42	8	43	5.5×9×5.1	17	1370	2740	260
LMEFC25LUU	6	25		40		112	52	62	50	8	51	5.5×9×5.1		1570	3140	540
LMEFC30LUU	6	30	+16 -4	47		123	56.5	76	60	10	62	6.6×11×6.1		2500	5490	815
LMEFC40LUU	6	40		62	0 -22	151	69	98	75	13	80	9×14×8.1	20	3430	8040	1805
LMEFC50LUU	6	50		75		192	89.5	112	88	13	94	9×14×8.1		6080	15900	2820
LMEFC60LUU	6	60		90	0 -25	209	95.5	134	106	18	112	11×17×11.1	25	7550	20000	4920

>>法兰加长直线轴承系列

Flange long type linear bearing series

LMF...LUU LMK...LUU
LMH...LUU

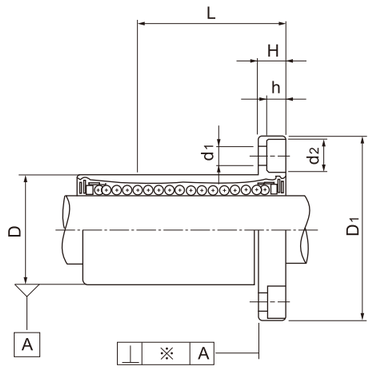

LMF...LUU

LMK...LUU

LMH...LUU

型号 Type			钢球列数 No.of ball rows	重量★ Weight (gf)	许用直径公差 Radial (max) (μm)	基本额定载荷 Basic Load rating		内径 ID	
圆法兰型 R.F.L	方法兰型 Q.F.L	椭圆法兰型 O.F.L				动态 C（N）	静态 Co（N）	Dr (mm)	公差 (μm)
LMF 6LUU	LMK 6LUU	LMH 6LUU	4	31	-3	320	520	6	0 -10
LMF 8LUU	LMK 8LUU	LMH 8LUU	4	51	-3	430	780	8	
LMF 10LUU	LMK 10LUU	LMH 10LUU	4	98	-4	580	1100	10	
LMF 12LUU	LMK 12LUU	LMH 12LUU	4	110	-4	650	1200	12	
LMF 13LUU	LMK 13LUU	LMH 13LUU	4	130	-4	810	1570	13	
LMF 16LUU	LMK 16LUU	LMH 16LUU	4	190	-6	1230	2350	16	
LMF 20LUU	LMK 20LUU	LMH 20LUU	5	260	-6	1400	2750	20	
LMF 25LUU	LMK 25LUU	LMH 25LUU	5	540	-6	1560	3140	25	0 -12
LMF 30LUU	LMK 30LUU	LMH 30LUU	6	680	-8	2490	5490	30	
LMF 35LUU	LMK 35LUU	-	6	1020	-8	2650	6470	35	
LMF 40LUU	LMK 40LUU	-	6	1570	-10	3430	8040	40	0 -15
LMF 50LUU	LMK 50LUU	-	6	3600	-13	6080	15900	50	
LMF 60LUU	LMK 60LUU	-	6	4500	-13	7650	20000	60	0 -20

注：可以选择镀镍型 Note: Choose nickelge also
★：标准型数据 ★：Standard data

1N=0.102kgf

>>法兰加长直线轴承系列

Flange long type linear bearing series

LMF...LUU LMK...LUU
LMH...LUU

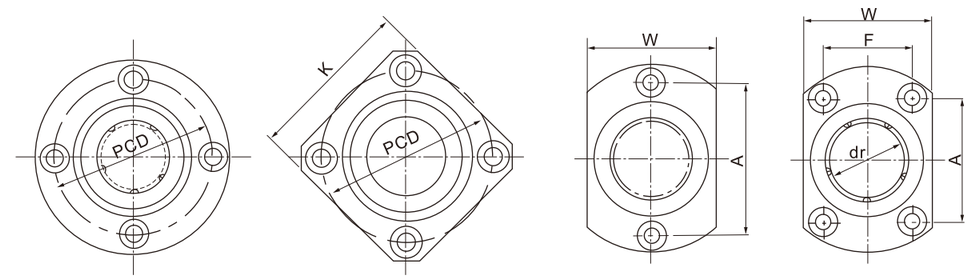

LMK...LUU LMH...LUU

Dimensions 尺寸(mm)															型号 Type
外径D (mm)	公差 (μm)	长度L (mm)	公差 (μm)	D1 (mm)	公差 (μm)	H	PCD	K	W	A	F	垂直度※ Verticality (μm)	d1×d2×h		
12	0 -13	35	0 -0.2	28	0 -0.200	5	20	22	18	20	-	15	3.4×6.5×3.3		LMF/K/H6LUU
15		45		32		5	24	25	21	24	-	15	3.4×6.5×3.3		LMF/K/H8LUU
19	0 -16	55		40		6	29	30	25	29	-	15	4.5×8×4.4		LMF/K/H10LUU
21		57		42		6	32	32	27	32	-	15	4.5×8×4.4		LMF/K/H12LUU
23		61		43		6	33	34	29	33	-	15	4.5×8×4.4		LMF/K/H13LUU
28		70		48		6	38	37	34	31	22	15	4.5×8×4.4		LMF/K/H16LUU
32		80		54		8	43	42	38	36	24	20	5.5×9.5×5.4		LMF/K/H20LUU
40	0 -19	112	0 -0.3	62		8	51	50	46	40	32	20	5.5×9.5×5.4		LMF/K/H25LUU
45		123		74		10	60	58	51	49	35	20	6.6×11×6.5		LMF/K/H30LUU
52	0 -22	135		82		10	67	64	-	-	-	25	6.6×11×6.5		LMF/K/H35LUU
60		151		96		13	78	75	-	-	-	25	9×14×8.6		LMF/K/H40LUU
80		192		116	0 -0.300	13	98	92	-	-	-	25	9×14×8.6		LMF/K/H50LUU
90	0 -25	209		134		18	112	106	-	-	-	25	11×17.5×10.8		LMF/K/H60LUU

>>法兰加长直线轴承系列

Flange linear bearing series

LMEF...LUU LMEK...LUU

LMEK...LUU

LMEF...LUU

型号 Type		钢球列数 No.of ball rows	重量★ Weight (gf)	许用直径公差 Radial (max) (μm)	基本负载率 Basic Load rating		内径 ID	
圆法兰加长型 R.F.L	方法兰加长型 Q.F.L				动态 C（N）	静态 Co（N）	dr (mm)	公差 (μm)
LMEF8LUU	LMEK8LUU	4	59	-3	430	780	8	+9 -1
LMEF12LUU	LMEK12LUU	4	110	-4	650	1200	12	
LMEF16LUU	LMEK16LUU	5	160	-4	1230	2350	16	+11 -1
LMEF20LUU	LMEK20LUU	5	260	-6	1400	2750	20	
LMEF25LUU	LMEK25LUU	6	540	-6	1560	3140	25	+13 -2
LMEF30LUU	LMEK30LUU	6	815	-8	2490	5490	30	
LMEF40LUU	LMEK40LUU	6	1805	-13	3430	8040	40	+16 -4
LMEF50LUU	LMEK50LUU	6	2820	-13	6080	15900	50	
LMEF60LUU	LMEK60LUU	6	4920	-13	7650	20000	60	

1N=0.102kgf

注：根据客户需要可生产镀镍型，需提前定做。

>>法兰加长直线轴承系列

Flange linear bearing series

LMEF...LUU LMEK...LUU

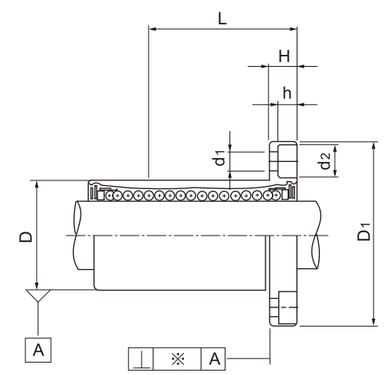

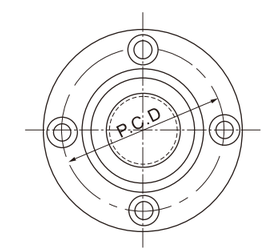

LMEF...LUU

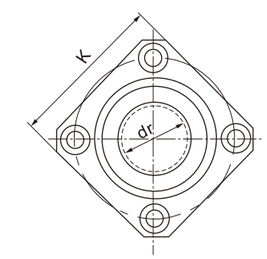

LMEK...LUU

Dimensions 尺寸(mm)											型号 Type
外径D (mm)	公差 (μm)	长度L (mm)	公差 (μm)	D1 (mm)	公差 (μm)	H	PCD	K	垂直度※ Verticality (μm)	d1×d2×h	
16	0 -13	46	0 -0.3	32	0 -0.2	5	24	25	15	3.4×6.5×3.3	LMEF/K 8 LUU
22	0 -16	61		42		6	32	32	15	4.5×8×4.4	LMEF/K 12 LUU
26		68		46		6	36	35	15	4.5×8×4.4	LMEF/K 16 LUU
32	0 -19	80		54		8	43	42	17	5.5×9.5×5.4	LMEF/K 20 LUU
40		112	0 -0.4	62		8	51	50	17	5.5×9.5×5.4	LMEF/K 25 LUU
47	0 -22	123		76		10	62	60	17	6.6×11×6.5	LMEF/K 30 LUU
62		151		98	0 -0.3	13	80	75	20	9×14×8.6	LMEF/K 40 LUU
75		192		112		13	94	88	20	9×14×8.6	LMEF/K 50 LUU
90	0 -25	209		134		18	112	106	25	11×17.5×10.8	LMEF/K 60 LUU

>>直线动程轴承系列

Linear bearing series

ST...UU
ST...UUB

规格型号 Type	最大行程 Travel rounte (max)	基本额定负荷 Basic Load rating C KN 动	CO KN 静	重量 Weight (gf)	规格型号 Type	最大行程 Travel route (max)	基本额定负荷 Basic Load rating C KN 动	CO KN 静	重量 Weight (g)
ST 8UU	14	0.98	0.27	17	-	-	-	-	-
ST 10UU	16	2.35	0.62	31	-	-	-	-	-
ST 12UU	17	4.02	1.08	49	-	-	-	-	-
ST 16UU	24	4.02	1.27	80	-	-	-	-	-
ST 20UU	32	4.12	1.57	112	ST20UUB	12	8.33	3.24	125
ST 25UU	32	4.12	1.76	132	ST25UUB	12	8.14	3.63	145
ST 30UU	65	9.31	4.12	245	ST30UUB	27	18.7	8.14	280
ST 35UU	75	9.31	4.51	375	ST35UUB	37	18.7	9.02	420
ST 40UU	91	9.41	6.18	580	ST40UUB	49	25.0	12.4	640
ST 45UU	91	12.5	6.76	635	ST45UUB	49	25.2	13.5	705
ST 50UU	120	12.6	8.82	920	ST50UUB	70	32.5	17.7	1030
ST 55UU	120	16.3	9.71	1280	ST55UUB	70	33.0	19.3	1400
ST 60UU	120	16.6	10.5	1370	ST60UUB	70	33.6	21.0	1490
ST 70UU	120	16.8	11.7	1540	ST70UUB	70	33.8	23.3	1680
ST 80UU	114	21.3	15.3	2240	ST80UUB	58	42.5	30.6	2450
ST 90UU	114	21.7	16.9	2470	ST90UUB	58	43.3	33.7	2700
ST 100UU	144	22.0	18.3	2700	ST100UUB	58	43.9	36.8	2940

注：根据客户需要可生产镀镍型，需提前定做。

>>直线动程轴承系列

Linear bearing series

ST...UU

ST...UUB

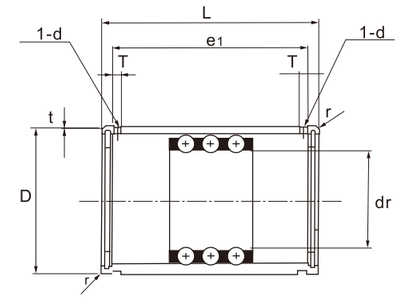

ST-UU

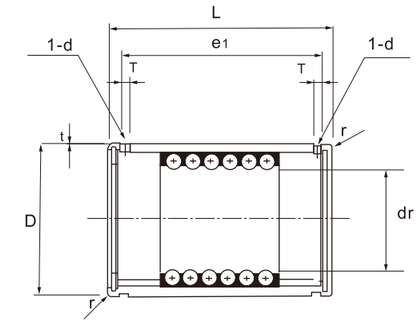

ST-UUB

Main Dimensions 主要尺寸										
内接圆径 dr mm	许容差 μm	外径 D mm	许容差 μm	长 L mm	许容差 μm	e1	T	t	d	r
8	+0.022 +0.013	15	0 -0.008	24	0 -0.2	15.3	1.5	0.5	1.5	0.5
10		19		30		18.5	1.5	0.5	1.5	0.5
12	+0.027 +0.016	23	0 -0.009	32		20.1	1.5	0.5	1.5	0.5
16		28		37		24.1	1.5	0.5	1.5	0.5
20		32		45		30.8	2	0.5	2	0.5
25	+0.033 +0.020	37	0 -0.011	45	0 -0.3	30.8	2	0.5	2	1
30		45		65		50.1	2.5	0.5	2.5	1
35		52		70		55.1	2.5	0.7	2.5	1.5
40	+0.041 +0.025	60		80		64.9	2.5	0.7	2.5	1.5
45		65	0 -0.013	80		64.9	2.5	0.7	2.5	1.5
50		72		100		83.4	3	1	3	1.5
55		80		100		83.4	3	1	3	2
60	+0.049 +0.030	85		100		83.4	3	1	3	2
70		95		100		83.4	3	1	3	2
80		110	0 -0.015	100	0 -0.4	83	3	1.5	3	2
90	+0.058 +0.036	120		100		83	3	1.5	3	2
100		130	0 -0.018	100		83	3	1.5	3	2

LM...GA型

（金属系保持器型式）

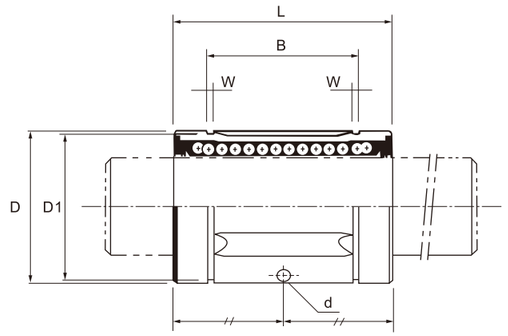

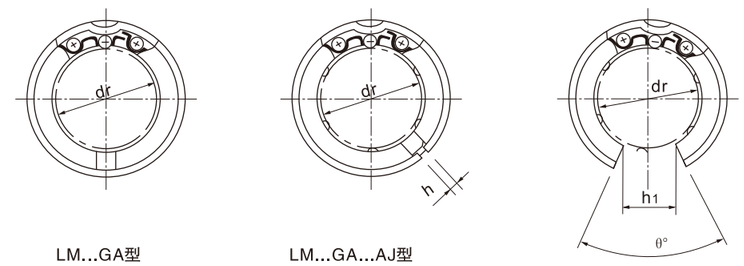

LM...GA型　　LM...GA...AJ型　　LM...GA...OP型

单位：mm

圆筒型 Round 标准型 Standard	滚珠列数	重量 g	公称型号 间隙可调型 Adjust	开口型 open	内接圆径 dr容许差 mm	精密级 Pum	高级 Hum	主要外径 D容许差 mm	精密级 高级 Pum
LM6GA	3	8	-	-	6			12	
LM8SGA	3	11	-	-	8			15	0 -0.011
LM8GA	3	16	-	-	8			15	
LM10GA	3	30	-	-	10	0 -0.006	0 -0.009	19	
LM12GA	4	31.5	LM12GA-AJ	LM12GA-OP	12			21	0 -0.013
LM13GA	4	43	LM13GA-AJ	LM13GA-OP	13			23	
LM16GA	4	69	LM16GA-AJ	LM16GA-OP	16			28	
LM20GA	5	87	LM20GA-AJ	LM20GA-OP	20	0 -0.007	0 -0.010	32	
LM25GA	5	220	LM25GA-AJ	LM25GA-OP	25			40	0 -0.016
LM30GA	6	250	LM30GA-AJ	LM30GA-OP	30			45	
LM35GA	6	390	LM35GA-AJ	LM35GA-OP	35			52	
LM40GA	6	585	LM40GA-AJ	LM40GA-OP	40	0 -0.008	0 -0.012	60	0 -0.019
LM50GA	6	1580	LM50GA-AJ	LM50GA-OP	50			80	
LM60GA	6	2000	LM60GA-AJ	LM60GA-OP	60	0 -0.009	0 -0.015	90	0 -0.022
LM80GA	6	4520	LM80GA-AJ	LM80GA-OP	80			120	
LM100GA	6	8600	LM100GA-AJ	LM100GA-OP	100	0 -0.010	0 -0.020	150	0 -0.025
LM120GA	8	15000	LM120GA-AJ	LM120GA-OP	120			180	

尺寸 长度L mm	容许差 μm	B mm	容许差 μm	W	D_1	h	h_1	θ	油孔 Nozzle d	偏心(最大) Eccentricity (max) μm 精密级	高级	径向间隙 容许值 Radial (max) μm	基本额定负荷 Load rating C 动 N	C_0 静 N
19		13.4		1.2	11.5	-	-	-	-	8	12	-5	206	265
17		11.4		1.2	14	-	-	-	-	8	12	-5	176	225
24		17.4		1.2	14	-	-	-	-	8	12	-5	265	402
29	0 -0.2	21.8	0 -0.2	1.4	18	-	-	-	2	8	12	-5	373	549
30		22.8		1.4	20	1.5	7.5	80°	2	8	12	-5	412	598
32		22.8		1.4	22	1.5	9	80°	2	8	12	-7	510	775
37		26.4		1.7	27	1.5	11	60°	2.3	8	12	-7	775	1180
42	0 -0.2	30.4	0 -0.2	1.7	31	2	11	60°	2.3	10	15	-9	863	1370
59		41		2.0	39	2	13	60°	3	10	15	-9	980	1570
64		44.4		2.2	43	2.5	15	50°	3	10	15	-9	1570	2750
70	0 -0.3	49.4	0 -0.3	2.2	50	2.5	17	50°	3	12	20	-13	1670	3140
80		60.4		2.2	58	3	20	50°	3	12	20	-13	2160	4020
100		73.6		2.8	77	3	25	50°	3	12	20	-13	3820	7940
110		84.8		3.4	87	3	30	50°	4	17	25	-16	4710	10000
140		105		4.5	116	3	40	50°	4	17	25	-16	7350	16000
175	0 -0.4	125	0 -0.4	5.0	145	3	50	50°	4	20	30	-20	14100	34800
200		158.3		4.15	175	4	85	80°	5	20	30	-25	16400	40000

注）• 对于装有金属系保持器的产品，请在公称型号末尾加添记号A

例）LM16 A
　　└ 高温用记号

注：根据客户需要可生产镀镍型，需提前定做。

• 需要密封圈时，请指定.
（但是,密封圈的耐热温度为80℃）

● 使用直滚珠套时，如果1根轴使用1个套，应避免力矩负荷用，如果1根轴使用2个以上的套时，请尽量加大各套间的安装距离。

LM・・・M型

（不锈钢型式）

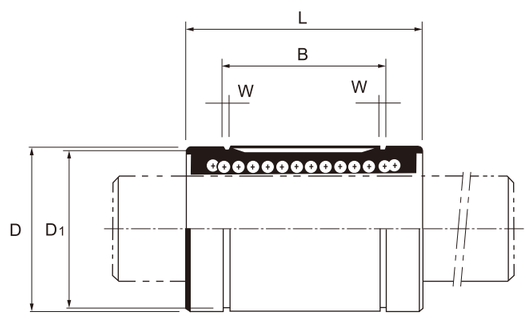

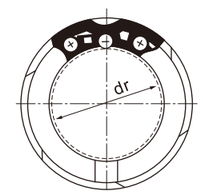

LM...M-M型

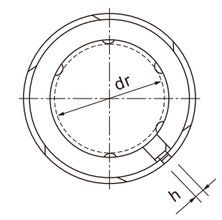

LM...M-AJ型

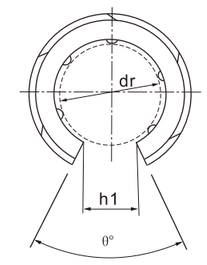

LM...M-OP型

单位：mm

圆筒型 Round 标准型 Standard	滚珠列数	重量 g	公称型号 间隙可调型 Adjust	开口型 open	内接圆径 dr容许差 mm	精密级 P(um)	高级 H(um)	主要外经 D容许差 mm	精密级 高级 P(um)
LM 3M	4	1.4	-	-	3			7	
LM 4M	4	1.9	-	-	4	0 -0.005	0 -0.009	8	0 -0.009
LM 5M	4	4	-	-	5			10	
*LM 6M	4	8	*LM 6M-AJ	-	6			12	
*LM 8SM	4	11	*LM 8SM-AJ	-	8	0 -0.006	0 -0.009	15	0 -0.011
*LM 8M	4	16	*LM 8M-AJ	-	8			15	
*LM 10M	4	30	*LM 10M-AJ	-	10			19	
LM 12M	4	31.5	*LM 12M-AJ	-	12			21	0 -0.013
*LM 13M	4	43	*LM 13M-AJ	*LM 13M-OP	13			23	
*LM 16M	4	69	*LM 16M-AJ	*LM 16M-OP	16	0 -0.006	0 -0.009	28	0 -0.013
*LM 20M	5	87	*LM 20M-AJ	*LM 20M-OP	20			32	
*LM 25M	5	220	*LM 25M-AJ	*LM 25M-OP	25	0 -0.007	0 -0.010	40	0 -0.016
*LM 30M	6	250	*LM 30M-AJ	*LM 30M-OP	30			45	
*LM 35M	6	390	*LM 35M-AJ	*LM 35M-OP	35	0 -0.008	0 -0.012	52	0 -0.019
*LM 40M	6	585	*LM 40M-AJ	*LM 40M-OP	40			60	

尺寸 长度L mm	容许差 μm	B mm	B 容许差 μm	W	D_1	h	h_1	θ	油孔 Nozzle d	偏心(最大) Eccentricity (max) μm 精密级	高级	径向间隙容许值 Radial (max) μm	基本额定负荷 Load rating C_N 动	C_0 N 静
10	0 -0.12	-	-	-	-	-	-	-	-	4	8	-2	88.2	108
12		-	-	-	-	-	-	-	-	4	8	-3	88.2	127
15		10.2		1.1	9.6	-	-	-	-	4	8	-3	167	206
19		13.5		1.1	11.5	1	-	-	-	8	12	-5	206	265
17		11.5		1.1	14.3	1	-	-	-	8	12	-5	176	225
24	0 -0.2	17.5	0 -0.2	1.1	14.3	1	-	-	-	8	12	-5	265	402
29		22		1.3	18	1	-	-	-	8	12	-5	373	549
30		23		1.3	20	1.5	-	-	-	8	12	-5	412	598
32		23		1.3	22	1.5	9	80	80	8	12	-7	510	775
37	0 -0.2	26.5	0 -0.2	1.6	27	1.5	11	80°	80°	8	12	7	775	1180
42		30.5		1.6	30.5	1.5	11	60°	60°	10	15	9	863	1370
59		41		1.85	38	2	12	50°	50°	10	15	9	980	1570
64		44.5		1.85	43	2.5	15	50°	50°	10	15	9	1570	2750
70	0 -0.2	49.5	0 -0.3	2.1	49	2.5	17	50	50	12	20	13	1670	3140
80		60.5		2.1	57	3	20	50	50	12	20	13	2160	4020

注）●标准直线滚珠套，装有运动时声音上的合成树脂制保持器。
●对于装有不锈钢保持的产品，请在公称型号末尾加添记号A。
（尺寸表中有记号的产品，备有不锈钢保持器）

例LM13M A
不锈钢保持器记号

●需要密封圈时，请指定.
●只有A类型是开放型.

材料
●外筒・・・・・・ 马氏体系不锈钢相（相当于SUS440C） ●滚珠・・・・・・马氏体系不锈钢 （sus440c）
●保持器・・・ 标准品是合成树脂制 奥氏体系不锈钢（SUS304）时记号为“A”

●使用直滚珠套时，如果1根轴使用1个套，应避免力矩负荷作用，如果1根轴使用2个以上的套时，请尽量加大各套间的安装距离。

>>直线滑动单元滑块系列

Linear motion ball slide units series

SCS...UU

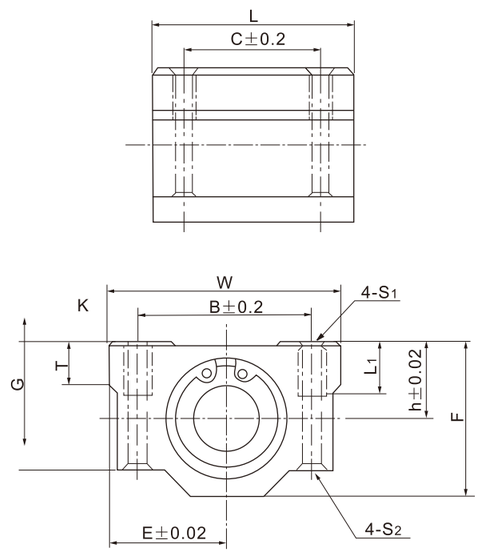

滑块型号 Unit Designation	主要尺寸Dimensions (mm)													配合直线轴承Slide bush			重量 Weight (g)
	T	h	E	W	L	F	G	B	C	K	S_1	S_2	L_1	型号 Designation	基本负荷率 Basic load rating 动 dynamic CN	基本负荷率 Basic load rating 静 static CoN	
SCS6UU	6	9	15	30	25	18	15	20	15	5	M4	3.4	8	LM6 UU	206	265	34
SCS8UU	6	11	17	34	30	22	18	24	18	5	M4	3.4	8	LM8 UU	274	392	52
SCS10UU	8	13	20	40	35	26	21	28	21	6	M5	4.3	12	LM10 UU	372	549	92
SCS12UU	8	15	21	42	36	28	24	30.5	26	5.75	M5	4.3	12	LM12 UU	510	784	102
SCS13UU	8	15	22	44	39	30	24.5	33	26	5.5	M5	4.3	12	LM13 UU	510	784	120
SCS16UU	9	19	25	50	44	38.5	32.5	36	34	7	M5	4.3	12	LM16 UU	774	1180	200
SCS20UU	11	21	27	54	50	41	35	40	40	7	M6	5.2	12	LM20 UU	882	1370	255
SCS25UU	12	26	38	76	67	51.5	42	54	50	11	M8	7	18	LM25 UU	980	1570	600
SCS30UU	15	30	39	78	72	59.5	49	58	58	10	M8	7	18	LM30 UU	1570	2740	735
SCS35UU	18	34	45	90	80	68	54	70	60	10	M8	7	18	LM35 UU	1670	3140	1100
SCS40UU	20	40	51	102	90	78	62	80	60	11	M10	8.7	25	LM40 UU	2160	4020	1590
SCS50UU	25	52	61	122	110	102	80	100	80	11	M10	8.7	25	LM50 UU	3820	7940	3340
SCS60UU	30	58	66	132	122	114	94	108	90	12	M10	10.7	25	LM60 UU	4700	10000	4270

>>直线滑动单元滑块系列

Linear motion ball slide units series

SCS...LUU

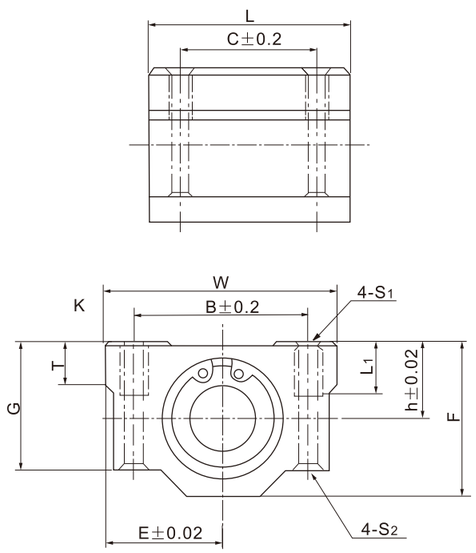

滑块型号 Unit Designation	主要尺寸Dimensions (mm)													配合直线轴承Slide bush			重量 Weight (g)
	T	h	E	W	L	F	G	B	C	K	S_1	S_2	L_1	型号 Designation	基本负荷率 Basic load rating 动 dynamic CN	基本负荷率 Basic load rating 静 static CoN	
SCS8LUU	6	11	17	34	58	22	18	24	42	5	M4	3.4	8	LM8UU×2	274	392	0.1
SCS10LUU	8	13	20	40	68	26	21	28	46	6	M5	4.3	12	LM10UU×2	372	549	0.18
SCS12LUU	8	15	21	42	70	28	24	30.5	50	5.75	M5	4.3	12	LM12UU×2	510	784	0.20
SCS13LUU	8	15	22	44	75	30	24.5	33	50	5.5	M5	4.3	12	LM13UU×2	510	784	0.23
SCS16LUU	9	19	25	50	85	38.5	32.5	36	60	7	M5	4.3	12	LM16UU×2	774	1180	0.39
SCS20LUU	11	21	27	54	96	41	35	40	70	7	M6	5.2	12	LM20UU×2	882	1370	0.49
SCS25LUU	12	26	38	76	130	51.5	42	54	100	11	M8	7	18	LM25UU×2	980	1570	1.165
SCS30LUU	15	30	39	78	140	59.5	49	58	110	10	M8	7	18	LM30UU×2	1570	2740	1.43
SCS35LUU	18	34	45	90	155	68	54	70	120	10	M8	7	18	LM35UU×2	1670	3140	2.13
SCS40LUU	20	40	51	102	175	78	62	80	140	11	M10	8.7	25	LM40UU×2	2160	4020	3.09
SCS50LUU	25	52	61	122	215	102	80	100	160	11	M10	8.7	25	LM50UU×2	3820	7940	6.53
SCS60LUU	30	58	66	132	240	114	94	108	180	12	M12	10.7	25	LM60UU×2	4700	10000	9.29

>>直线滑动单元滑块系列

Linear motion ball slide units series

SBR...UU

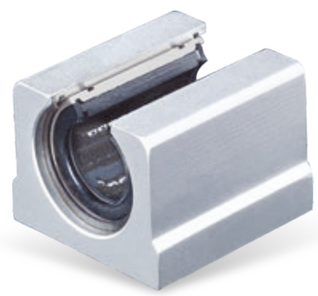

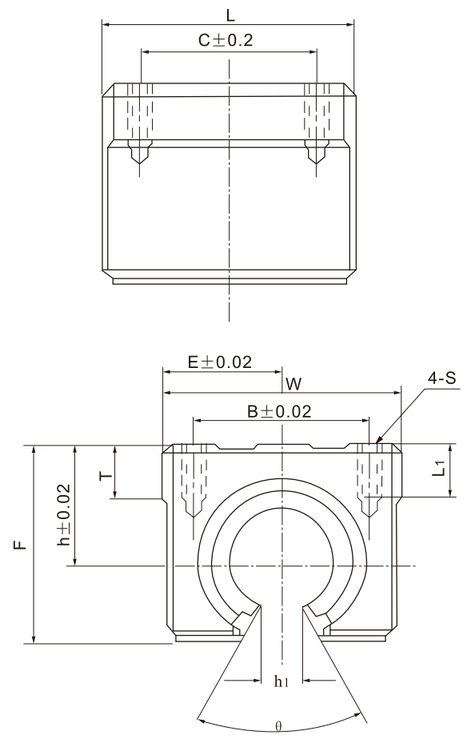

滑块型号 Unit Designation	主要尺寸Dimensions (mm)												配合直线轴承SIide bush			重量 Weight (g)
	h	E	W	L	F	h1	θ	B	C	S	L1	T	型号 Designation	基本负荷率 Basic load rating 动 dynamic CN	基本负荷率 Basic load rating 静 static CoN	
SBR10UU	15	18	36	32	24	6	80°	25	20	M5	10	7	LM10UU-OP	350	500	63
SBR12UU	17	20	40	39	27.6	6	80°	28	26	M5	10	7	LM12UU-OP	372	549	65
SBR13UU	17	20	40	39	27.6	8.5	80°	28	26	M5	10	8	LM13UU-OP	510	784	100
SBR16UU	20	22.5	45	45	33	10	80	32	30	M5	12	9	LM16UU-OP	774	1180	150
SBR20UU	23	24	48	50	39	10	60°	35	35	M6	12	11	LM20UU-OP	882	1370	200
SBR25UU	27	30	60	65	47	11.5	50°	40	40	M6	12	14	LM25UU-OP	980	1570	450
SBR30UU	33	35	70	70	56	14	50°	50	50	M8	18	15	LM30UU-OP	1570	2740	630
SBR35UU	37	40	80	80	63	16	50°	55	55	M8	18	18	LM35UU-OP	1670	3140	925
SBR40UU	42	45	90	90	72	19	50°	65	65	M10	20	20	LM40UU-OP	2160	4020	1330
SBR50UU	53	60	120	110	92	23	50°	94	80	M10	20	25	LM50UU-OP	3820	7940	3000

>>直线滑动单元滑块系列

Linear motion ball slide units series

SBR...LUU

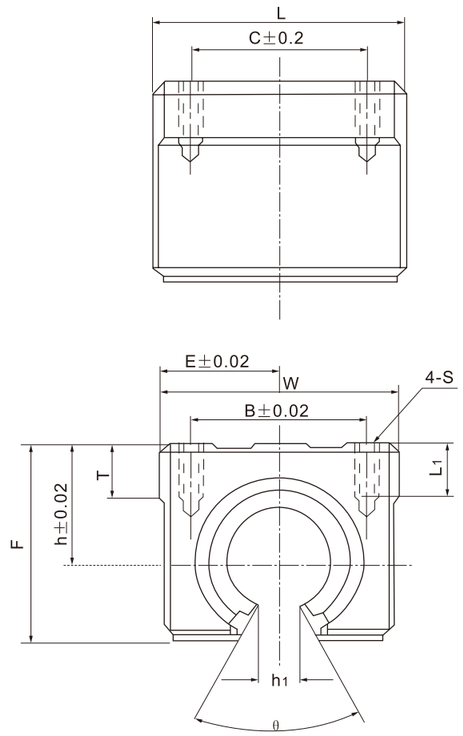

滑块型号 Unit Designation	主要尺寸Dimensions (mm)												配合直线轴承SIide bush			重量 Weight (g)
	h	E	W	L	F	h1	θ	B	C	S	L1	T	型号 Designation	基本负荷率 Basic load rating 动 dynamic CN	基本负荷率 Basic load rating 静 static CoN	
SBR16LUU	20	22.5	45	85	33	10	80°	32	60	M5	12	9	LM16UU-OP×2	1548	2360	300
SBR20LUU	23	24	48	96	39	10	60°	35	70	M6	12	11	LM20UU-OP×2	1764	2740	400
SBR25LUU	27	30	60	130	47	11.5	50°	40	100	M6	12	14	LM25UU-OP×2	1960	3140	900
SBR30LUU	33	35	70	140	56	14	50°	50	110	M8	18	15	LM30UU-OP×2	3140	5480	1260
SBR35LUU	37	40	80	155	63	16	50°	55	120	M8	18	18	LM35UU-OP×2	3340	6230	1850
SBR40LUU	42	45	90	175	72	19	50°	65	140	M10	20	20	LM40UU-OP×2	4320	8040	2660
SBR50LUU	53	60	120	215	92	23	50°	94	160	M10	160	20	LM50UU-OP×2	7640	15880	6000

>>直线滑动单元滑块系列

Linear motion ball slide units series

TBR...UU TBR...LUU SCJ...UU

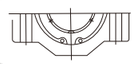

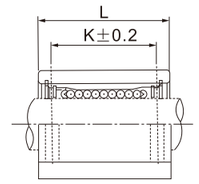

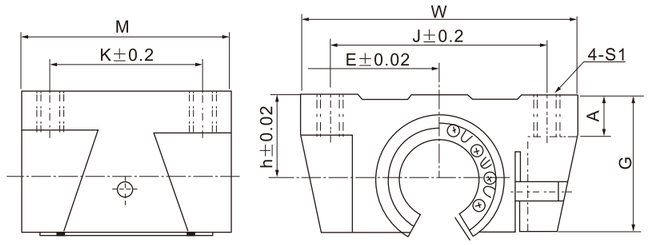

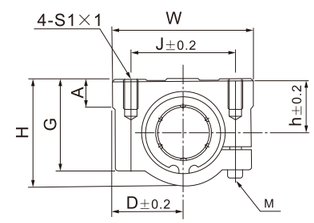

SCJ..UU型

支撑型号 Support Designation	轴承尺寸 Shaft Dimensions	基本负荷率 Basic load rating		尺寸Dimensions (mm)									配合直线轴承Slide bush			重量 Weight (g)
		动 dynamic CN	静 static CoN	W	G	A	M	S_1	J	K	E	h	型号 Designation	基本负荷率 Basic load rating 动 dynamic CN	基本负荷率 Basic load rating 静 static CoN	
TBR16UU	ϕ16	392	490	62	26	8	42	M5	50	30	31	18	LM16UU-OP	392	490	180
TBR20UU	ϕ20	784	1176	68	31	10	51	M6	54	37	34	21	LM20UU-OP	784	1176	300
TBR25UU	ϕ25	1568	2352	82	41	12	65	M8	65	50	41	28	LM25UU-OP	15568	2352	600
TBR30UU	ϕ30	1764	2940	91	48	12	75	M8	75	60	45.5	33.5	LM30UU-OP	1764	2940	900
TBR16LUU	ϕ16	780	980	62	26	8	85	M5	50	60	31	18	LM16UU-OP×2	392	490	
TBR20LUU	ϕ20	1568	2352	68	31	10	96	M6	54	70	34	21	LM20UU-OP×2	784	1176	
TBR25LUU	ϕ25	3136	4704	82	41	12	130	M8	65	100	41	28	LM25UU-OP×2	1568	2352	
TBR30LUU	ϕ30	3528	5880	91	48	12	140	M8	75	110	45.5	33.5	LM30UU-OP×2	1764	2940	

轴承型号 Bearings number	内装轴承 Inside	额定载荷 Load rating		轴径 Shaft													
		C(n)	Co(N)		h	D	W	H	G	A	J	E	S_1×1	K	L	M	重量 g
SCJ 8 UU	LM 8 UUAJ	431	784	ϕ10	11	17	34	22	18	6	24	5	M4×8	18	30	M4	
SCJ10UU	LM10UUAJ	370	540	ϕ10	13	20	40	26	21	8	28	6	M5×12	21	35	M4	90
SCJ12UU	LM12UUAJ	410	590	ϕ12	15	21	42	28	24	7.4	30.5	5.75	M5×12	26	36	M4	112
SCJ13UU	LM13UUAJ	500	770	ϕ13	15	22	44	30	24.5	8	33	5.5	M5×12	26	39	M4	123
SCJ16UU	LM16UUAJ	770	1170	ϕ16	19	25	50	38.5	32.5	9	36	7	M5×12	34	44	M4	189
SCJ20UU	LM20UUAJ	860	1370	ϕ20	21	27	54	41	35	11	40	7	M5×12	40	50	M5	237
SCJ25UU	LM25UUAJ	980	1560	ϕ25	26	38	76	51.5	41	12	54	11	M8×18	50	67	M6	555
SCJ30UU	LM30UUAJ	1560	2740	ϕ30	30	39	78	59.5	49	15	58	10	M8×18	58	72	M6	685
SCJ35UU	LM35UUAJ	1660	3130	ϕ35	34	45	90	68	54	18	70	10	M8×18	60	80	M6	1100
SCJ40UU	LM40UUAJ	2150	4010	ϕ40	40	51	102	78	62	20	80	11	M10×25	60	90	M8	1600
SCJ50UU	LM50UUAJ	3820	7930	ϕ50	52	61	122	102	80	24	100	11	M10×25	80	110	M8	3350

>>直线滑动单元支撑系列

Linear motion ball slide units series

SK

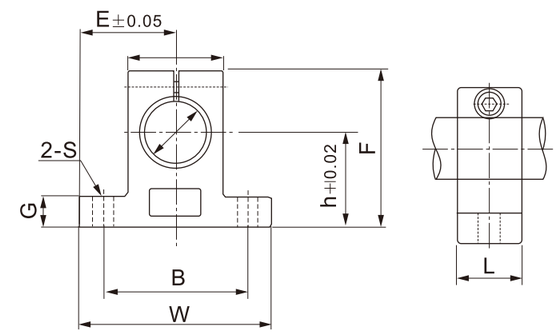

支撑型号 Support Designation	轴承尺寸 Shaft Demensions	尺寸Dimensions (mm)									锁紧螺栓 Locking Bpolt	安全螺栓 Clamping Bolt	重量 Weight (g)
		h	E	W	L	F	G	P	B	S			
SK8	8	20	21	42	14	32.8	6	18	32	5.5	M4	M5	24
SK10	10	20	21	42	14	32.8	6	18	32	5.5	M4	M5	24
SK12	12	23	21	42	14	38	6	20	32	5.5	M4	M5	30
SK13	13	23	21	42	14	38	6	20	32	5.5	M4	M5	30
SK16	16	27	24	48	16	44	8	25	38	5.5	M4	M5	40
SK20	20	31	30	60	20	51	10	30	45	6.6	M5	M6	70
SK25	25	35	35	70	24	60	12	38	56	6.6	M6	M6	130
SK30	30	42	42	84	28	70	12	44	64	9	M6	M8	180
SK35	35	50	49	98	32	85	15	50	74	11	M8	M10	270
SK40	40	60	57	114	36	96	15	60	90	11	M8	M10	420
SK50	50	70	63	126	40	120	18	74	100	14	M12	M12	750
SK60	60	80	74	148	45	136	18	90	120	14	M12	M12	1100

>>直线滑动单元滑块系列

Linear motion ball slide units series

SHF...

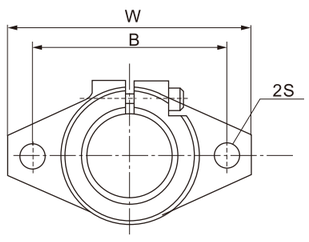

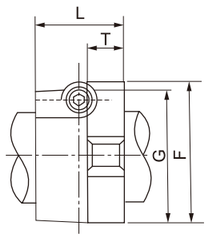

◆SHF系列支撑参数

轴承型号 Bearings number	公称轴径 Shaft diametre	尺寸Dimensions (mm)							锁紧螺栓 Locking bolt	安装螺栓 Clamping bolt	重量 Weight (g)
		W	L	T	F	G	B	S			
SHF10	10	43	10	5	24	20	32	5.5	M4	M5	13
SHF12	12	47	13	7	28	25	36	5.5	M4	M5	20
SHF13	13	47	13	7	28	25	36	5.5	M4	M5	20
SHF16	16	50	16	10	31	28	40	5.5	M4	M5	27
SHF20	20	60	20	13	37	32	48	7	M5	M6	40
SHF25	25	70	25	17	42	39	56	7	M5	M6	60
SHF30	30	80	30	20	50	44	64	9	M6	M8	110
SHF35	35	92	35	24	58	50	72	12	M8	M10	380
SHF40	40	102	40	26	67	56	80	12	M10	M10	510
SHF50	50	122	50	33	83	70	96	14	M12	M12	890
SHF60	60	140	60	37	95	82	112	14	M12	M12	1500

>>直线滑动单元滑块系列

Linear motion ball slide units series

SC...VUU

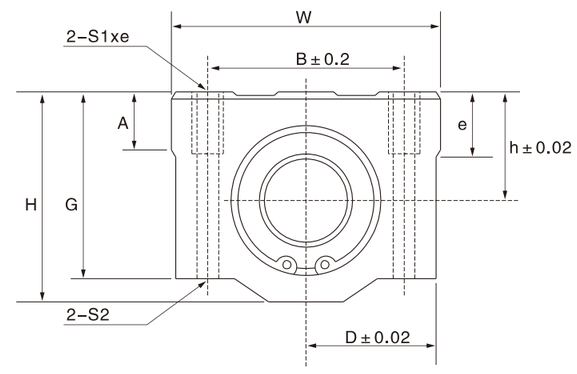

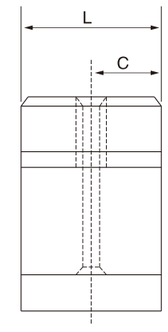

滑块型号 Unit Designation	主要尺寸Dimensions (mm)												基本负荷率 Basic load rating		重量 Weight (g)
	h	D	W	H	G	A	B	E	S1xe	S_2	C	L	动 dynamic CN	静 static CoN	
SC8VUU	11	17	34	22	18	6	24	5	M4×8	3.4	7.7	15.4	274	392	27
SC10VUU	13	20	40	26	21	8	28	6	M5×12	4.3	9.75	19.5	372	549	53
SC12VUU	15	21	42	28	24	8	30.5	5.75	M5×12	4.3	10.25	20.5	510	784	60
SC13VUU	15	22	44	30	24.5	8	33	5.5	M5×12	4.3	10.25	20.5	510	784	64
SC16VUU	19	25	50	38.5	32.5	9	36	7	M5×12	4.3	11.75	23.5	774	1180	110
SC20VUU	21	27	54	41	35	11	40	7	M6×12	5.2	13.7	27.4	882	1370	144
SC25VUU	26	38	76	51.5	42	12	54	11	M8×18	7	18.7	37.4	980	1570	340
SC30VUU	30	39	78	59.5	49	15	58	10	M8×18	7	20.45	40.9	1574	2740	424
SC35VUU	34	45	90	68	54	18	70	10	M8×18	7	22.7	45.3	1670	3140	626
SC40VUU	40	51	102	78	62	20	80	11	M10×25	8.7	28.2	56.4	2160	4020	1000
SC50VUU	52	61	122	102	80	25	100	11	M10×25	8.7	34.45	68.9	3820	7940	2100

>>直线滑动单元滑块系列

Linear motion ball slide units series

SCE...UU

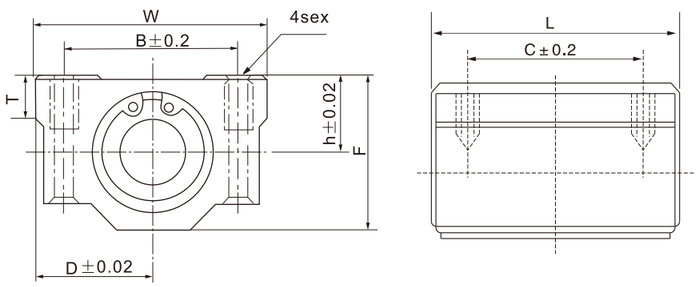

滑块型号 Unit Designation	主要尺寸Dimensions (mm)									型号 Designation	基本负荷率 Basic load rating		重量 Weight (g)
	h	D	W	L	F	T	B	C	Sex		动 dynamic CN	静 static CoN	
SCE12UU	15	22	44	39	30	8	33	26	M5×12	LME12UU	510	784	113
SCE16UU	19	25	50	44	38.5	9	36	34	M5×12	LME16UU	774	1180	178
SCE20UU	21	27	54	53	41	11	40	40	M6×12	LME20UU	882	1370	248
SCE25UU	26	38	76	67	51.5	12	54	50	M8×18	LME25UU	980	1570	535
SCE30UU	30	39	78	76	59.5	15	58	58	M8×18	LME30UU	1570	2740	746
SCE35UU	34	45	90	80	68	15	70	60	M8×18	LME35UU	1670	3140	1100
SCE40UU	40	51	102	90	78	20	80	60	M10×25	LME40UU	2160	4020	1517
SCE50UU	52	61	122	110	102	25	100	80	M10×25	LME50UU	3820	7940	2858

>>直线滑动单元滑块系列

Linear motion ball slide units series

SCE...LUU

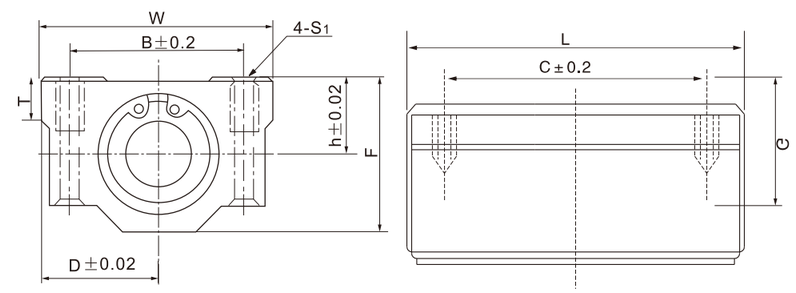

滑块型号 Unit Designation	主要尺寸Dimensions (mm)									型号 Designation	基本负荷率 Basic load rating		重量 Weight (g)
	h	D	W	L	F	T	B	C	Sex		动 dynamic CN	静 static CoN	
SCE12LUU	15	22	44	77	30	8	33	64	M5×12	LME12UU×2	510	784	226
SCE16LUU	19	25	50	89	38.5	9	36	79	M5×12	LME16UU×2	1230	2350	361
SCE20LUU	21	27	54	106	41	11	40	90	M6×12	LME20UU×2	1400	2740	502
SCE25LUU	26	38	76	136	51.5	12	54	119	M8×18	LME25UU×2	1560	3140	1092
SCE30LUU	30	39	78	154	59.5	15	58	132	M8×18	LME30UU×2	2490	5490	1515

>>圆柱直线导轨(光轴)系列

标准型：GF型TF型　　镀铬型:GD型TD型　　不锈钢型：FS型

公司专业提供高精度的直线轴及配套使用的铝托 。
由于滚珠直接作用于轴表面，因此轴生产时，特别注意了硬度，
表面粗糙度，以及尺寸公差的控制。

■轴尺寸 AXIS DIMENSIONS

- 材质Material：GCR15...45#高碳钢
- 硬度Hardness：HRC62+2（45#：HRC58）
- 表面硬化厚度Surface Hard-thickness：0.8~2.5mm
- 表面粗糙度Surface roughness:0.8S~1.6S
- 直线度Straightness：80μm/1000mm
- 圆度Roundness：不超过(Not over)3.0μm(Rmax)

1.提供实心和空心直线轴。实心直线轴的尺寸范围适应所有本公司直线轴承。空心直线轴之提供直径大于12mm的产品。
2.也提供特殊轴，如图23所示。直线轴通过螺纹孔与支撑轨连接。

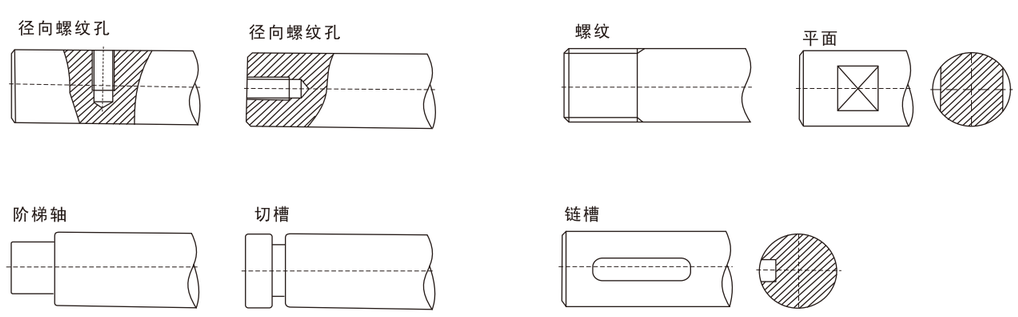

直线轴架例

图23

>>圆柱直线导轨（光轴）系列

GCR15镀铬型：GD型TD型

45#标准型:高碳钢GF型TF型

不锈钢型：FS型

型号	轴径Shaft(G6)		尺寸 Dimensions(mm)													重量 Weight
	D(mm)	公差(μm)	100	200	300	400	500	600	700	800	1000	1200	1300	1500	2000	
3	Φ3	-0.003 -0.01	○	○	○	○	○	○	○	○	◎	◎	○	◎	◎	0.06
4	Φ4		○	○	○	○	○	○	○	○	◎	◎	○	◎	◎	0.1
5	Φ5	-0.004 -0.012	○	○	○	○	○	○	○	○	◎	◎	○	◎	◎	0.15
6	Φ6		○	○	○	○	○	○	○	○	◎	◎	○	◎	◎	0.23
8	Φ8	-0.005 -0.014	○	○	○	○	○	○	○	○	◎	◎	○	◎	◎	0.4
10	Φ10		○	○	○	○	○	○	○	○	◎	◎	○	◎	◎	0.62
12	Φ12	-0.006 -0.017	○	○	○	○	○	○	○	○	◎	◎	○	◎	◎	0.89
13	Φ13		○	○	○	○	○	○	○	○	◎	◎	○	◎	◎	1.04
14	Φ14		○	○	○	○	○	○	○	○	◎	◎	○	◎	◎	1.22
15	Φ15		○	○	○	○	○	○	○	○	◎	◎	○	◎	◎	1.4
16	Φ16		-	○	○	○	○	○	○	○	◎	◎	○	◎	◎	1.58
17	Φ17		-	○	○	○	○	○	○	○	◎	◎	○	◎	◎	1.8
20	Φ20	-0.007 -0.020	-	○	○	○	○	○	○	○	◎	◎	○	◎	◎	2.47
25	Φ25		-	○	○	○	○	○	○	○	◎	◎	○	◎	◎	3.85
30	Φ30		-	○	○	○	○	○	○	○	◎	◎	○	◎	◎	5.55
35	Φ35	-0.009 -0.025	-	-	○	○	○	○	○	○	◎	◎	○	◎	◎	7.55
40	Φ40		-	-	-	-	○	○	○	○	◎	◎	○	◎	◎	9.87
45	Φ45		-	-	-	-	○	○	○	○	◎	◎	○	◎	◎	12.5
50	Φ50		-	-	-	-	○	○	○	○	◎	◎	○	◎	◎	15.5
60	Φ60	-0.010 -0.029	-	-	-	-	-	-	-	-	◎	◎	○	◎	◎	22.2
80	Φ80		-	-	-	-	-	-	-	-	◎	◎	○	◎	◎	39.6

注：可能选择镀铬型
　　可选择不锈钢型(材质SUS440C)

◎ 标准为库存品
○ 标准准库存品

>>圆柱直线导轨(光轴)系列

标准型：GF型TF型　　镀铬型:GD型TD型　　不锈钢型：FS型

公司专业提供高精度的直线轴及配套使用的铝托 。
由于滚珠直接作用于轴表面，因此轴生产时，特别注意了硬度，
表面粗糙度，以及尺寸公差的控制。

■轴尺寸 AXIS DIMENSIONS

- 材质Material：GCR15...45#高碳钢
- 硬度Hardness：HRC62+2（45#：HRC58）
- 表面硬化厚度Surface Hard-thickness：0.8~2.5mm
- 表面粗糙度Surface roughness:0.8S~1.6S
- 直线度Straightness：80μm/1000mm
- 圆度Roundness：不超过(Not over)3.0μm(Rmax)

1.提供实心和空心直线轴。实心直线轴的尺寸范围适应所有本公司直线轴承。空心直线轴之提供直径大于12mm的产品。
2.也提供特殊轴，如图23所示。直线轴通过螺纹孔与支撑轨连接。

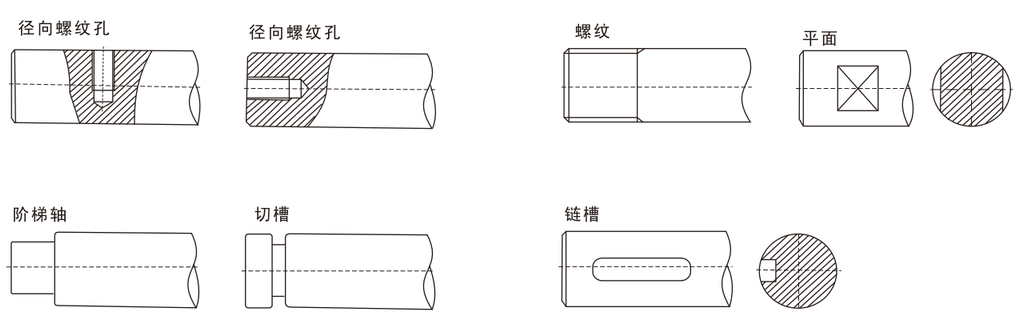

直线轴架例

图23

>>圆柱直线导轨（光轴）系列

GCR15镀铬型：GD型TD型

45#标准型:高碳钢GF型TF型

不锈钢型：FS型

型号	轴径Shaft(G6)		尺寸 Dimensions(mm)													重量 Weight
	D(mm)	公差(μm)	100	200	300	400	500	600	700	800	1000	1200	1300	1500	2000	
3	Φ3	-0.003 -0.01	○	○	○	○	○	○	○	○	◎	◎	○	◎	◎	0.06
4	Φ4		○	○	○	○	○	○	○	○	◎	◎	○	◎	◎	0.1
5	Φ5	-0.004 -0.012	○	○	○	○	○	○	○	○	◎	◎	○	◎	◎	0.15
6	Φ6		○	○	○	○	○	○	○	○	◎	◎	○	◎	◎	0.23
8	Φ8	-0.005 -0.014	○	○	○	○	○	○	○	○	◎	◎	○	◎	◎	0.4
10	Φ10		○	○	○	○	○	○	○	○	◎	◎	○	◎	◎	0.62
12	Φ12	-0.006 -0.017	○	○	○	○	○	○	○	○	◎	◎	○	◎	◎	0.89
13	Φ13		○	○	○	○	○	○	○	○	◎	◎	○	◎	◎	1.04
14	Φ14		○	○	○	○	○	○	○	○	◎	◎	○	◎	◎	1.22
15	Φ15		○	○	○	○	○	○	○	○	◎	◎	○	◎	◎	1.4
16	Φ16		-	○	○	○	○	○	○	○	◎	◎	○	◎	◎	1.58
17	Φ17		-	○	○	○	○	○	○	○	◎	◎	○	◎	◎	1.8
20	Φ20	-0.007 -0.020	-	○	○	○	○	○	○	○	◎	◎	○	◎	◎	2.47
25	Φ25		-	○	○	○	○	○	○	○	◎	◎	○	◎	◎	3.85
30	Φ30		-	○	○	○	○	○	○	○	◎	◎	○	◎	◎	5.55
35	Φ35	-0.009 -0.025	-	-	○	○	○	○	○	○	◎	◎	○	◎	◎	7.55
40	Φ40		-	-	-	-	○	○	○	○	◎	◎	○	◎	◎	9.87
45	Φ45		-	-	-	-	○	○	○	○	◎	◎	○	◎	◎	12.5
50	Φ50		-	-	-	-	○	○	○	○	◎	◎	○	◎	◎	15.5
60	Φ60	-0.010 -0.029	-	-	-	-	-	-	-	-	◎	◎	○	◎	◎	22.2
80	Φ80		-	-	-	-	-	-	-	-	◎	◎	○	◎	◎	39.6

注：可能选择镀铬型
　　可选择不锈钢型(材质SUS440C)

◎ 标准为库存品
○ 标准准库存品

>>直线滑动单元支撑系列

Linear motion ball slide units series

SBR...

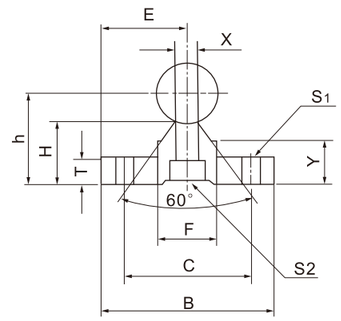

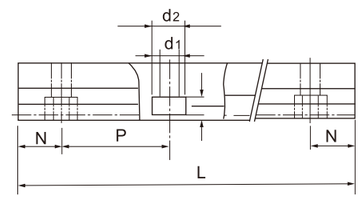

支撑型号 Support Designation	轴径尺寸 Shaft Dimensions	尺寸Dimensions (mm)										S2 d1×d2× t	重量 Weight (g/m)
		E	h	B	H	T	F	X	Y	C	S1		
SBR12	ϕ12	15	22.5	32	16.5	4	12	6	12	22	ϕ4.5	4.5×8×4.5	1.4
SBR16	ϕ16	20	25	40	17.8	5	18.5	8	11.7	30	ϕ5.5	5.5×9.5×5.4	2.56
SBR20	ϕ20	22.5	27	45	17.7	5	19	8	10	30	ϕ5.5	5.5×9.5×5.4	3.5
SBR25	ϕ25	27.5	33	55	21	6	21.5	8	12	35	ϕ6.6	6.6×11×6.5	5.3
SBR30	ϕ30	30	37	60	22.8	7	26.5	10.3	13	40	ϕ6.6	6.6×11×6.5	7.38
SBR35	ϕ35	32.5	43	65	26.5	8	28	13	15.5	45	ϕ9	9×14×8.6	9.68
SBR40	ϕ40	37.5	48	75	29.5	9	38	15.5	17	55	ϕ9	9×14×8.6	12.69
SBR50	ϕ50	47.5	62	95	38.8	11	45	20	21	70	ϕ11	11×17.5×10.8	20.46

导轨支撑的标准长度和尺寸Support Rail Stand Lengths and Dimensions

型号 Designation	SBR 16	SBR 20	SBR 25	SBR 30	SBR 35	SBR 40	SBR 50
标准长度 Standard Length L	190	340	250	450	460	460	470
	340	640	450	850	660	660	670
	640	940	850	1250	860	860	870
	940	1240	1250	1450	1060	1060	1070
						1260	1270
N	20	20	25	25	30	30	35
P	150	150	200	200	200	200	200
最大长度Max.length	6000	6000	6000	1850	6000	6000	6000

>>直线滑动单元支撑系列

Linear motion ball slide units series

TBR...

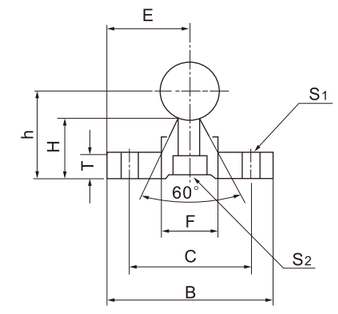

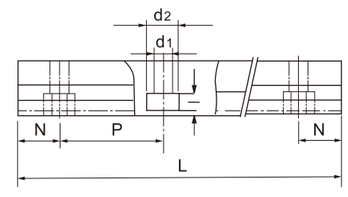

支撑型号 Support Designation	轴径尺寸 Shaft Dimensions	尺寸Dimensions (mm)								S2 d1×d2× t	重量 Weight (g/m)
		E	h	B	H	T	F	C	S1		
TBR16	ϕ16	25	22.14	50	14.96	6	18.71	37	ϕ5.5	5.5×9.5×5.4	2.56
TBR20	ϕ20	27.5	29.01	55	19.37	8	18.96	40	ϕ5.5	5.5×9.5×5.4	4.23
TBR25	ϕ25	32.5	31.97	65	20.14	10	20	45	ϕ6.6	6.6×11×6.5	5.85
TBR30	ϕ30	37.5	36.52	75	22.45	12	22.96	55	ϕ6.6	6.6×11×6.5	8.28

导轨支撑的标准长度和尺寸Support Rail Stand Lengths and Dimensions

型号 Designation	TBR 16	TBR 20	TBR 25	TBR 30
标准长度 Standard Length L	190	340	250	450
	340	640	450	850
	640	940	850	1250
	940	1240	1250	1450
N	20	20	25	25
P	150	150	200	200
最大长度Max.length	6000	6000	6000	6000

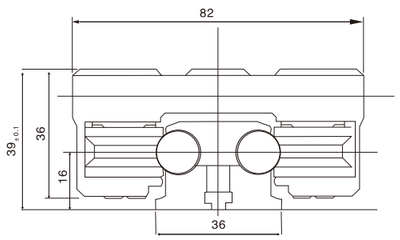

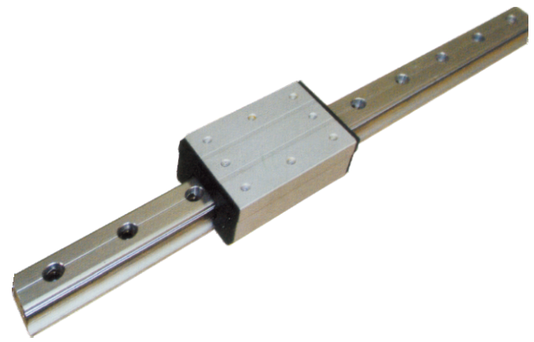

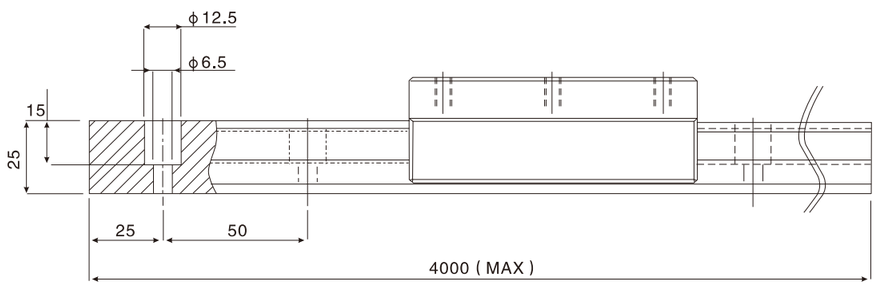

导轨型号 LGD12

滑块型号	轴经	基本动定额荷重 c (kgf)	基本静定额荷重 c (kgf)	容许静力矩 to (kgf-m)	容许静力矩 Tx (kgf-m)	容许静力矩 Ty (kgf-m)	重量 滑块 Kg	重量 轨道 Kg/m
LGB12×60	12	140	230	4.3	3.2	3.8	0.36	3.1
LGB12×100	12	180	290	5.4	4.0	4.8	0.53	3.1
LGB12×140	12	180	290	5.4	7.2	8.5	0.74	3.1

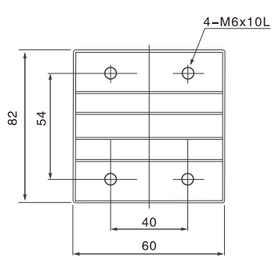

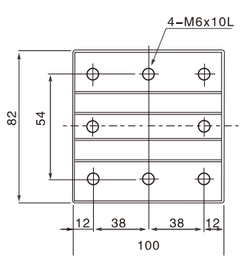

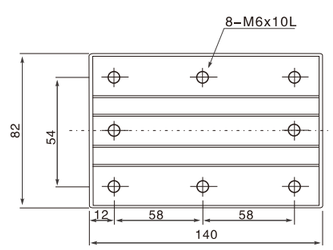

LGB12×60：简易型，一个滑块含二个滚轮轴承

LGB12×100：标准可调型，一个滑块含四个滚轮轴承

LGB12×140：简易型，一个滑块含四个滚轮轴承

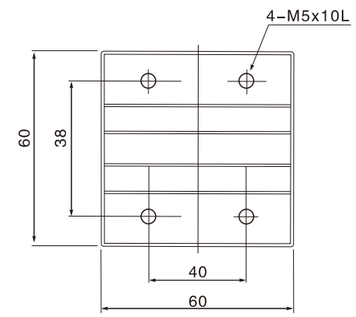

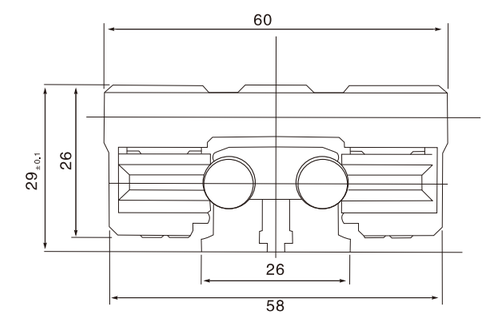

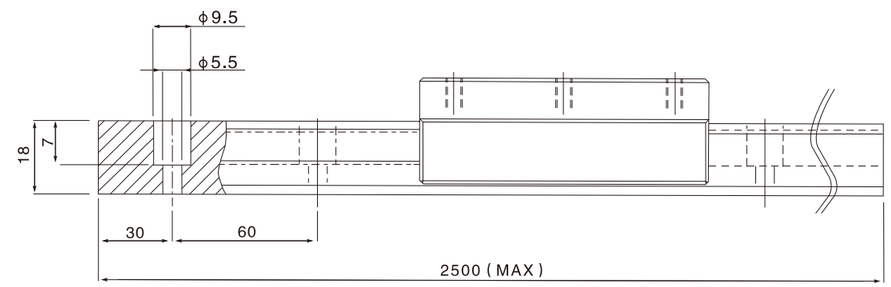

导轨型号 LGD6

导轨型号	滑块型号	轴经	基本动定额荷重 c (kgf)	基本静定额荷重 c (kgf)	容许静力矩 to (kgf-m)	容许静力矩 Tx (kgf-m)	容许静力矩 Ty (kgf-m)	重量 滑块 Kg	重量 轨道 kg/m
LGD6	LGB6×60	ϕ6	100	130	2.3	1.6	1.8	0.16	1.25

◆OSB60可调整间隙为0.5mm

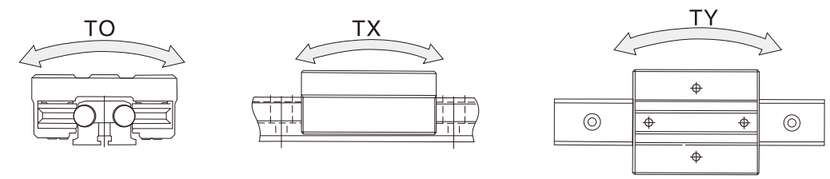

订购方式：

订购滑块：
LGB6×60

订购滑轨：
LGB6-2500L

整组订购
LGD6—2—2500L

滑轨长度

支滑轨上的滑块数量

订购型号

单轴心导轨TGD12

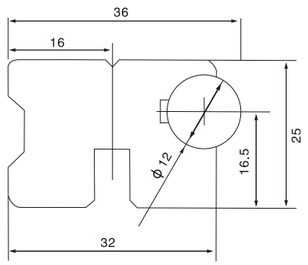

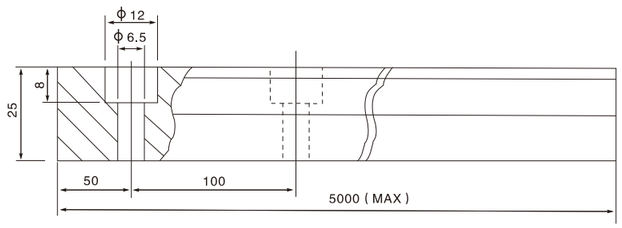

滚轮轴承BD391518

注：滚轮轴承有偏心不偏心两种
偏心可调整间隙为1.5mm

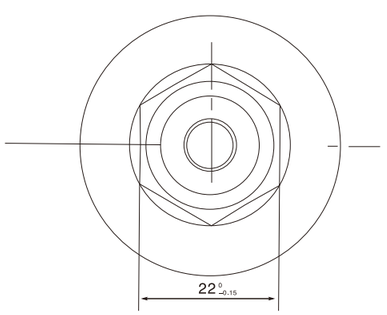

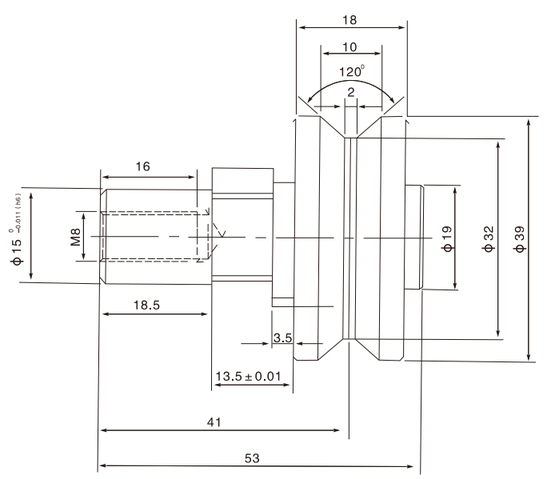

导轨型号	滚轮轴承型号	轴经	基本动定额荷重 c (kgf)	基本静定额荷重 c (kgf)	容许静力矩 To (kgf-m)	容许静力矩 Tx (kgf-m)	容许静力矩 Ty (kgf-m)	重量 滑块 Kg	重量 轨道 kg/m
TGD12	BD391518	12	180	290	5.4	4.0	4.8	0.53	

滚珠丝杆系列

滚珠丝杠的公称代码
Specification Number

标准精密组合品 Model–number coding

EX.（例）SFT R 025 05 B 2 D G C5 1000– Po

（1）SFT
（2）R
（3）025
（4）05
（5）B 2
（6）D
（7）G
（8）C5
（9）1000–
（10）Po

（1）螺 母 型 号 Nut type codes

S S：单螺母 Single nut
D：双螺母 Double nut

F F：有法兰 With flange
C：没法兰 Without flanges

T
S：DIN规格螺母 DIN nut
T：T型螺母 T type nut
I：I型螺母 I type nut
V：V型螺母 V type nut
E：E型螺母 E type nut
K：K型螺母 K type nut
U：DIN规格螺母 DIN nut

（SFS、DFS、SFI、DFT、SFT、SFV、DFV、SFE、SFK、SBH、SCI）

（2）螺 母 方 向 Direction of helix
R：右 L：左 R：Right L：Left

（3）丝杠外径（mm） Shaft dia. (Mm)

（4）导 程（mm） Lead(Mm)

（5）珠卷数（卷数 X 列数） No.of Turn(Circuits)of Turn × Row
卷数：T：1 A：1.5（or 1.7）B：2.5 C：3.5 例：（B2=2.5×2）

（6）法 兰 型 式 Flange type
N：无切边 S：单切边 D(U)：双切边 N：Not cutting S：Single cutting D（U）：Double cutting

（7）制 程 代 号 Produce code
G(P)：研磨 F(T)：制造 G(P)：Grinding F（T）：Rolled

（8）导程精度等级 Accuracy grade code
C0、C1、C2、C3、C5、C7、C10 （C1、C2、C3、C4、C5、C7、C10）

（9）丝杠轴全长（mm） Overall length of shaft (mm)

（10）轴方向间隙预压等级 Axial ciearance and perload code
P0、P1、P2、P3、P4

导程精度（允许公差值）

		精度丝杠										扎制丝杠		
精度等级		C0		C1		C2		C3		C5		C7	C8	C10
螺纹有效长度														
超过	以下	累积代表导程误差	变动量	累积代表导程误差	变动量	累积代表导程误差	变动量	累积代表导程误差	变动量	累积代表导程误差	变动量	累积导程误差	累积导程误差	累积导程误差
--	1001	3	3	3.5	5	5	7	8	8	18	18	±50 /300mm	±50 /300mm	±50 /300mm
100	200	3.5	3	4.5	5	7	7	10	8	20	18			
200	315	4	3.5	6	5	8	7	12	8	23	18			
315	400	5	3.5	7	5	9	7	13	10	25	20			
400	500	6	4	8	5	10	7	15	10	27	20			
500	630	6	4	9	6	11	8	16	12	30	23			
630	800	7	5	10	7	13	9	18	13	35	25			
800	1000	8	6	11	8	15	10	21	15	40	27			
1000	1250	9	6	13	9	18	11	24	16	46	30			
1250	1600	11	7	15	10	21	13	29	18	54	35			
1600	2000	/	/	18	11	25	15	35	21	65	40			
2000	2500	/	/	22	13	3	18	41	24	77	46			
2500	3150	/	/	26	15	36	21	50	29	93	54			
3150	4000	/	/	30	18	44	25	60	35	115	65			
4000	5000	/	/	/	/	52	30	72	41	140	77			
5000	6300	/	/	/	/	65	36	90	50	170	93			
6300														
8000														

螺纹300mm长时变动量允许值

精度等级	CO	C1	C2	C3	C5	C7	C8	C10
变动量/300mm	3.5	5	7	8	18	25	28	34
变动量/2π	3	4	5	6	8	10	12	14

滚珠丝杠副规格表

Specification table for ball screw set

1、型式（TYPE）：SFU(DIN 69051 Formolu B)

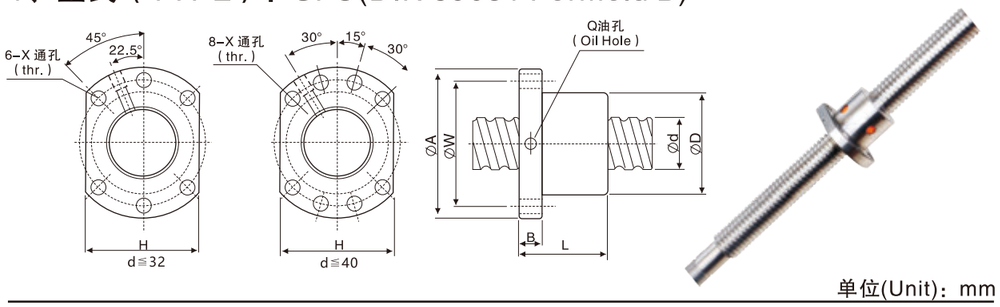

单位(Unit)：mm

I：导程 Lead Da：珠经 Ball Dia. N：珠圈数 Number of Circuite K：刚性 Stiffness(Kgf/μm)

Ca：动额定负荷 Basic Dynamic Rating Load(Kgf) Coa：静额定负荷 Basic Static Rating Load(Kgf)

型号 Type	滚珠丝杠、螺母之基准数据 Dimensions														
	d	I	Da	D	A	B	L	W	X	H	Q	N	Ca	Coa	K
SFU1204-4	12	4	2.381	24	40	10	40	32	4.5	30		4	593	1129	12.5
SFU1604-4		4	2.381	28	48	10	40	38	5.5	40	M6	4	629	1270	35
SFU1605-3		5	3.175	28	48	10	43	38	5.5	40	M6	3	765	1240	17
SFU1605-4	16	5	3.175	28	48	10	50	38	5.5	40	M6	4	780	1790	20
SFU1610-3/2		10	3.175	28	48	10	47	38	5.5	40	M6	3	721	1249	15
SFU2005-3		5	3.175	36	58	10	43	47	6.5	44	M6	3	860	1710	22
SFU2005-4	20	5	3.175	36	58	10	51	47	6.6	44	M6	4	1130	2380	25
SFU2010-3/2		10	3.175	36	58	10	47	47	6.6	44	M6	3	830	1680	20
SFU2505-3		5	3.175	40	63	10	43	51	6.6	48	M6	3	980	2300	32
SFU2505-4	25	5	3.175	40	63	10	51	51	6.6	48	M6	4	1280	3110	35
SFU2510-4		10	4.762	40	63	12	85	51	6.6	48	M6	4	1944	3877	33
SFU2510-4/2		10	3.175	40	63	10	54	51	6.6	48	M6	4	1150	2950	30
SFU3205-4		5	3.175	50	81	12	52	65	9	62	M6	4	1450	4150	40
SFU3206-4	32	6	3.175	50	81	12	57	65	9	62	M6	4	1720	4298	47
SFU3210-4		10	6.350	50	81	14	90	65	9	62	M6	4	3390	7170	79
SFU4005-4		5	3.175	63	93	14	55	78	9	70	M8	4	1610	5330	49
SFU4010-4	40	10	6.350	63	93	14	93	78	9	70	M8	4	3910	9520	50
SFU5010-4	50	10	6.350	75	110	16	93	93	11	85	M8	4	4450	12500	65
SFU5020-4		20	7.144	75	110	16	138	93	11	85	M8	4	4644	14327	59.5
SFU6310-4	63	10	6.350	90	125	18	98	108	11	95	M8	4	5070	16600	80
SFU6320-4		20	9.525	95	135	20	149	115	13.5	100	M8	4	7573	23860	84.1
SFU8010-4		10	6.350	105	145	20	98	125	13.5	110	M8	4	5620	21300	90
SFU8010-6	80	10	6.350	105	145	22	118	125	13.5	110	M8	6	7810	31800	100
SFU8020-4		20	9.525	125	165	25	154	145	13.5	130	M8	4	8485	30895	84.1
SFU10020-4	100	20	9.525	150	202	30	180	170	17.5	155	M8	4	9420	39183	110.1

2、型式（TYPE）：DFU(DIN 69051FORM B)

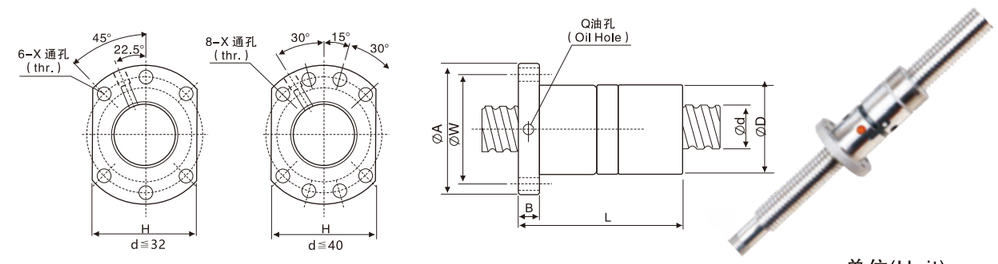

单位(Unit)：mm

I：导程 Lead Da：珠经 Ball Dia. N：珠圈数 Number of Circuite K：刚性 Stiffness(Kgf/μm)

Ca：动额定负荷 Basic Dynamic Rating Load(Kgf) Coa：静额定负荷 Basic Static Rating Load(Kgf)

型号 Type	滚珠丝杠、螺母之基准数据 Dimensions														
	d	I	Da	D	A	B	L	W	X	H	Q	N	Ca	Coa	K
DFU1604-4		4	2.381	28	48	10	80	38	5.5	40	M6	4	629	1270	35
DFU1605-3		5	3.175	28	48	10	86	38	5.5	40	M6	3	765	1240	17
DFU1605-4	16	5	3.175	28	48	10	100	38	5.5	40	M6	4	780	1790	20
DFU1610-3/2		10	3.175	28	48	10	96	38	5.5	40	M6	3	721	1249	15
DFU2005-3		5	3.175	36	58	10	86	47	6.6	44	M6	3	860	1710	22
DFU2005-4	20	5	3.175	36	58	10	101	47	6.6	44	M6	4	1130	2380	25
DFU2010-3/2		10	3.175	36	58	10	96	47	6.6	44	M6	3	830	1680	20
DFU2505-3		5	3.175	40	63	10	86	51	6.6	48	M6	3	980	2300	32
DFU2505-4	25	5	3.175	40	63	10	101	51	6.6	48	M6	4	1280	3110	35
DFU2510-4		10	4.762	40	63	12	145	51	6.6	48	M6	4	1944	3877	33
DFU2510-4/2		10	3.175	40	63	10	103	51	6.6	48	M6	4	1150	2950	30
DFU3205-4		5	3.175	50	81	12	102	65	9	62	M6	4	1450	4150	40
DFU3206-4	32	6	3.175	50	81	12	105	65	9	62	M6	4	1720	4298	47
DFU3210-4		10	6.350	50	81	14	162	65	9	62	M6	4	3390	7170	79
DFU4005-4	40	5	3.175	63	93	14	105	78	9	70	M8	4	1610	5330	49
DFU4010-4		10	6.350	63	93	14	165	78	9	70	M8	4	3910	9520	50
DFU5010-4	50	10	6.350	75	110	16	171	93	11	85	M8	4	4450	12500	65
DFU5020-4		20	7.144	75	110	16	280	93	11	85	M8	4	4644	14327	59.5
DFU6310-4	63	10	6.350	90	125	18	182	108	11	95	M8	4	5070	16600	80
DFU6320-4		20	9.525	95	135	20	290	115	13.5	100	M8	4	7573	23860	84.1
DFU8010-4	80	10	6.350	105	145	20	182	125	13.5	110	M8	4	5620	21300	90
DFU8010-6		10	6.350	105	145	22	220	125	13.5	110	M8	6	7810	31800	100
DFU8020-4		20	9.525	125	165	25	295	145	13.5	130	M8	4	8485	30895	84.1
DFU10020-4	100	20	9.525	150	202	30	340	170	17.5	155	M8	4	9420	39183	300

3、型式（TYPE）：SFI

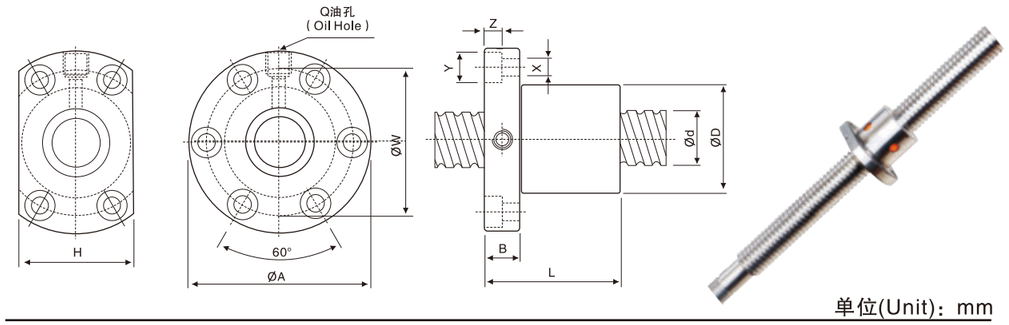

单位(Unit)：mm

I：导程 Lead Da：珠经 Ball Dia. N：珠圈数 Number of Circuite K：刚性 Stiffness(Kgf/μm)
Ca：动额定负荷 Basic Dynamic Rating Load(Kgf) Coa：静额定负荷 Basic Static Rating Load(Kgf)

型号 Type	滚珠丝杠、螺母之基准数据 Dimensions																
	d	I	Da	D	A	B	L	W	H	X	Y	Z	Q	N	Ca	Coa	K
★ SFI1604-4		4	2.381	30	49	10	45	39	34	4.5	8	4.5	M6	4	640	1340	16
★ SFI1605-3		5	3.175	30	49	10	43	39	34	4.5	8	4.5	M6	3	765	1240	17
★ SFI1605-4	16	5	3.175	30	49	10	50	39	34	4.5	8	4.5	M6	4	780	1790	20
★ SFI1610-3/2		10	3.175	34	58	10	47	45	34	5.5	9.5	5.5	M6	3	833	1249	15
★ SFI2005-3		5	3.175	34	58	10	43	45	40	5.5	9.5	5.5	M6	3	860	1710	22
SFI2005-4	20	5	3.175	34	58	10	51	45	40	5.5	9.5	5.5	M6	4	1130	2380	25
★ SFI2010-3/2		10	3.175	34	58	10	47	45	40	5.5	9.5	5.5	M6	3	830	1680	20
SFI2505-3		5	3.175	40	63	11	43	51	46	5.5	9.5	5.5	M6	3	980	2300	32
SFI2505-4	25	5	3.175	40	63	10	51	51	46	5.5	9.5	5	M6	4	1280	3110	35
★ SFI2510-4/2		10	3.175	40	63	10	54	51	52	5.5	9.5	5.5	M6	4	1150	2950	30
★ SFI2510-4		10	4.762	40	72	12	85	58	52	6.5	11	6.5	M6	4	1944	3877	33
SFI3205-4	32	5	3.175	46	72	12	52	58	52	6.5	11	6	M8	4	1450	4150	40
★ SFI3210-4		10	6.35	54	84	15	90	70	62	9	14	8.5	M8	4	3390	7170	40
★ SFI4005-4	40	5	3.175	56	93	15	55	72	64	9	14	8.5	M8	4	1610	5330	49
★ SFI4010-4		10	6.35	62	96	18	93	82	70	11	17.5	11	M8	4	3910	9520	50
★ SFI5010-4	50	10	6.35	72	113	18	93	92	82	11	17.5	11	M8	4	4450	12500	65
★ SFI6310-4	63	10	6.35	85	128	22	98	107	95	14	20	13	M8	4	5070	16600	80
★ SFI8010-4	80	10	6.35	105	148	22	98	125	115	14	20	15	M8	4	5620	21300	90
★ SFI8010-6		10	6.35	105	148	22	220	125	115	14	20	15	M8	6	7810	31800	100

★标记为定做螺母

4、型式（TYPE）：DFI

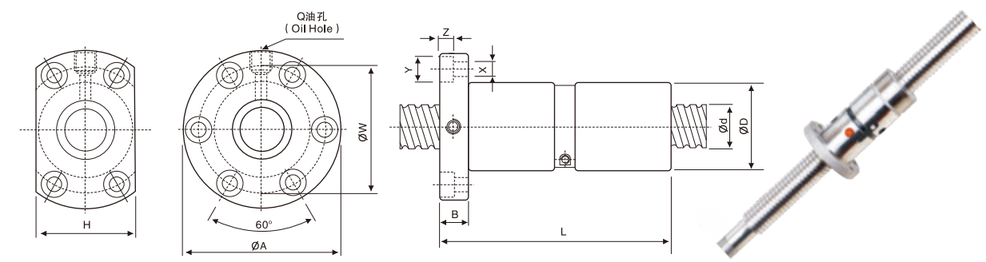

单位(Unit)：mm

I：导程 Lead Da：珠经 Ball Dia. N：珠圈数 Number of Circuite K：刚性 Stiffness(Kgf/μm)
Ca：动额定负荷 Basic Dynamic Rating Load(Kgf) Coa：静额定负荷 Basic Static Rating Load(Kgf)

型号 Type	滚珠丝杠、螺母之基准数据 Dimensions																
	d	I	Da	D	A	B	L	W	H	X	Y	Z	Q	N	Ca	Coa	K
★ DFI1604-4		4	2.381	30	49	10	80	39	34	4.5	8	4.5	M6	4	640	1340	35
★ DFI1605-3	16	5	3.175	30	49	10	86	39	34	4.5	8	4.5	M6	3	765	1240	17
★ DFI1605-4		5	3.175	30	49	10	100	39	34	4.5	8	4.5	M6	4	780	1790	36
DFI1610-3/2		10	3.175	30	49	10	96	39	34	4.5	8	4.5	M6	3	833	1249	15
★ DFI2005-3		5	3.175	34	57	10	86	45	40	5.5	9.5	5.5	M6	3	860	1710	22
DFI2005-4	20	5	3.175	34	57	10	101	45	40	5.5	9.5	5.5	M6	4	1130	2380	45
★ DFI2010-3/2		10	3.175	34	57	10	96	45	40	5.5	9.5	5.5	M6	3	760	1950	48
DFI2505-3		5	3.175	40	63	10	86	51	46	5.5	9.5	5.5	M8	3	980	2300	32
★ DFI2505-4	25	5	3.175	40	63	11	101	51	46	5.5	9.5	5.5	M8	4	1280	3110	63
★ DFI2510-4/2		10	3.175	40	57	10	96	45	44	5.5	9.5	5.5	M6	3	830	1680	20
★ DFI2510-4		10	4.762	40	72	12	145	58	52	6.5	11	6.5	M6	4	1944	3877	65
★ DFI3205-4	32	5	3.175	46	72	12	102	58	52	6.5	11	6.5	M8	4	1450	4150	72
★ DFI3210-4		10	6.35	54	88	15	162	70	62	9	14	8.5	M8	4	3390	7170	72
★ DFI4005-4	40	5	3.175	56	90	15	105	72	64	9	14	8.5	M8	4	1610	5330	98
★ DFI4010-4		10	6.35	62	104	18	165	82	70	11	17.5	11	M8	4	3910	9520	90
★ DFI5010-4	50	10	6.35	72	114	18	171	92	82	11	17.5	11	M8	4	4450	12500	117
★ DFI6310-4	63	10	6.35	85	131	22	182	107	95	14	20	13	M8	4	5070	16600	114
★ DFI8010-4	80	10	6.35	105	148	22	182	125	115	14	20	15	M8	4	5620	21300	162
★ DFI8010-6		10	6.35	105	148	22	220	125	110	14	20	15	M8	6	7810	31800	100

★标记为定做螺母

5、型式（TYPE）：SFE

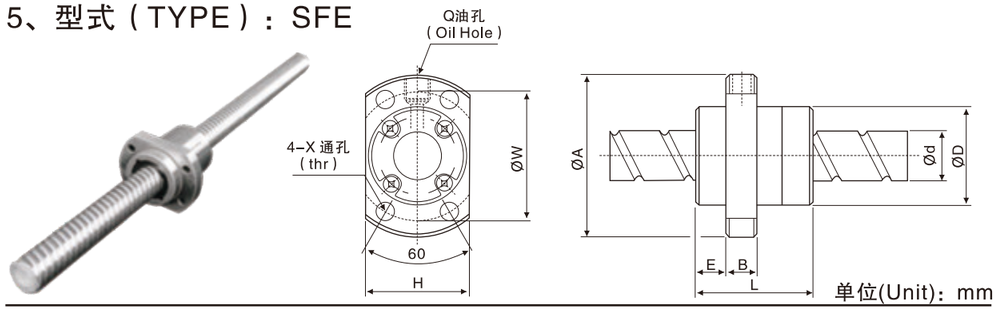

单位(Unit)：mm

l：导程 Lead Da：珠经 Ball Dia. N：珠圈数 Number of Circuite K：刚性 Stiffness(Kgf/μm)
Ca：动额定负荷 Basic Dynamic Rating Load(Kgf) Coa：静额定负荷 Basic Static Rating Load(Kgf)

型号 Type	滚珠丝杠、螺母之基准数据 Dimensions															
	d	l	Da	D	A	E	B	L	X	W	H	Q	N	Ca	Coa	K
SFE1616-3	16	16	2.778	32	53	10.1	10	38	4.5	42	34	M6	1.7×2	650	1280	19
SFE1616-6		16	2.778	32	53	10.1	10	38	4.5	42	34	M6	1.7×4	1180	2550	36
SFE1632-3	16	32	3.175	34	55	10.5	10	34	5.5	45	36	M6	0.7×2	410	680	21
SFE1632-6		32	3.175	34	55	10.5	10	34	5.5	45	36	M6	0.7×4	820	1360	41
SFE2020-3	20	20	3.175	39	62	11.5	10	47	5.5	50	41	M6	1.7×2	980	2140	25
SFE2020-6		20	3.175	39	62	11.5	10	47	5.5	50	41	M6	1.7×4	1780	4280	49
SFE2040-3	20	40	3.175	38	58	11	10	41	5.5	48	40	M6	0.7×2	455	880	25
SFE2040-6		40	3.175	38	58	11	10	41	5.5	48	40	M6	0.7×4	910	1760	49
SFE2525-3		25	3.696	47	74	13	10	57	6.6	60	49	M6	1.7×2	1470	3350	31
SFE2525-6	25	25	3.696	47	74	13	12	57	6.6	60	49	M6	1.7×4	2660	6690	60
SFE2550-3		50	3.696	46	70	13	12	50	6.6	58	48	M6	0.7×2	685	1380	31
SFE2550-6	25	50	3.696	46	70	13	12	50	6.6	58	48	M6	0.7×4	1370	2760	60
SFE3232-3		32	4.762	58	92	16	12	71	9	74	60	M6	1.7×2	2140	5260	40
SFE3232-6	32	32	4.762	58	92	16	12	71	9	74	60	M6	1.7×4	3890	10500	76
SFE3264-3		64	4.762	58	92	15.5	12	62	9	74	60	M6	0.7×2	1000	2130	40
SFE3264-6	32	64	4.762	58	92	15.5	12	62	9	74	60	M6	0.7×4	2000	4260	77
SFE4040-3		40	6.350	73	114	19	15	89	11	93	75	M6	1.7×2	3410	8820	49
SFE4040-6	40	40	6.350	73	114	19	15	89	11	93	75	M6	1.7×4	6200	17600	95
SFE5050-3	50	50	7.938	90	135	21.5	20	107	14	112	92	M6	1.7×2	5100	13800	60
SFE5050-6		50	7.938	90	135	21.5	20	107	14	112	92	M6	1.7×4	7260	27600	117

6、型式（TYPE）：SFK

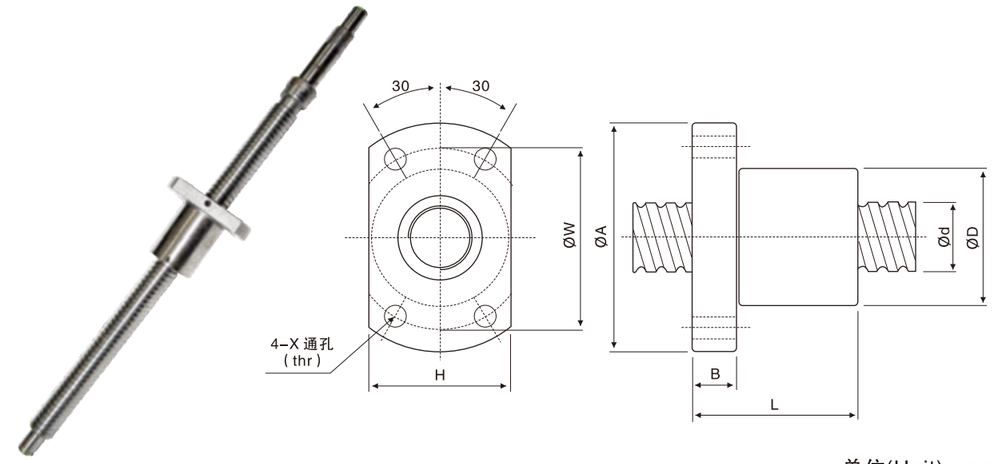

单位(Unit)：mm

l：导程 Lead Da：珠经 Ball Dia. N：珠圈数 Number of Circuite K：刚性 Stiffness(Kgf/μm)
Ca：动额定负荷 Basic Dynamic Rating Load(Kgf) Coa：静额定负荷 Basic Static Rating Load(Kgf)

型号 Type	滚珠丝杠、螺母之基准数据 Dimensions															
	d	l	Da	D	A	B	L	W	H	X	Y	Z	Q	n	Ca	Coa	K
SFK0401	4	1	0.8	10	20	3	12	15	14	2.9	-	-	-	2	40	51	2.8
SFK0601	6	1	0.8	12	24	3.5	15	18	16	3.4	-	-	-	3	73	121	6.8
SFK0801		1	0.8	14	27	4	16	21	18	3.4	-	-	-	4	93	173	10.7
SFK0802	8	2	1.2	14	27	4	16	21	18	3.4	-	-	-	3	135	225	8.2
SFK0802.5		2.5	1.2	16	29	4	26	23	20	3.4	-	-	-	3	177	278	8.2
SFK1002	10	2	1.2	18	35	5	28	27	22	4.5	-	-	-	3	185	305	10.1
SFK1004		4	2	26	46	10	34	36	28	4.5	8	4.5	M6	3	395	590	10.4
SFK1202		2	1.2	20	37	5	28	29	24	4.5	-	-	-	4	173	317	16.1
SFK1402	14	2	1.2	21	40	6	23	31	26	5.5	-	-	-	4	287	633	18.6
SFK1602	16	2	1.2	25	43	10	40	35	29	5.5	-	-	-	4	253	670	21.2

注：1、o4-o6螺母无刮刷器。
2、螺母标准品无刮刷器，如需刮刷器，请告知业务员。

Note:1.Nuts do not have seals form o4 to 06.
Note:2.Standard nuts are no seals,if required,please advise.

支撑单元系列

SUPPORT UNIT EK（fixed-side support unit）

EK-6,EK-8

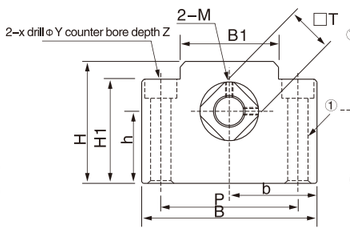

EK-10,EK-20

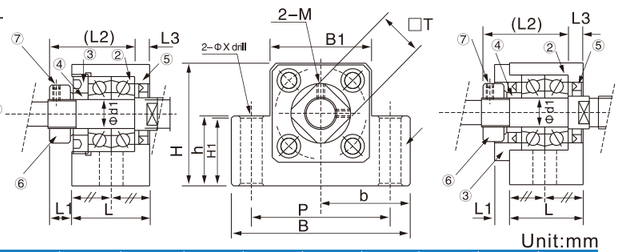

Unit:mm

Part Number	Shaft diameter d1	L	L1	L2	L3	B	H	b ±0.02	h ±0.02	B1	H1	P	X	Y	Z	M	T
EK-6	6	20	5.5	22	3.5	42	25	21	13	18	20	30	5.5	-	-	M3	12
EK-8	8	23	7	26	4	52	32	26	17	25	26	38	6.6	9.5	11	M3	14
EK-10	10	24	6	29.5	6	70	43	35	25	36	24	52	9	11	12	M3	16
EK-12	12	24	6	29.5	6	70	43	35	25	36	24	52	9	-	-	M4	19
EK-15	15	25	6	36	5	80	49	40	30	41	25	60	11	-	-	M4	22
EK-20	20	42	10	50	10	95	58	47.5	30	56	25	75	11	-	-	M4	30

① Housing ② Bearing ③ Holding lid ④ Collar ⑤ Seal ⑥ Lock nut ⑦ Hexagon socket-head setscrew(with set piece)

SUPPORT UNIT EF

(supported-side support unit)

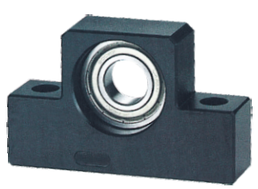

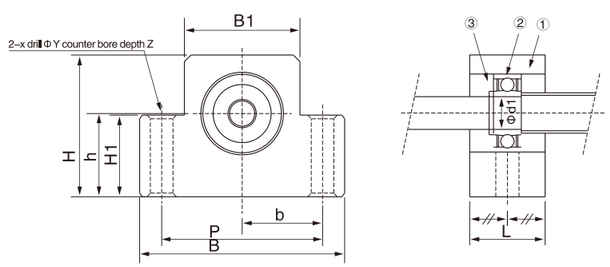

Unit:mm

Part Number	Shaft diameter d1	L	B	H	b ±0.02	h ±0.02	B1	H1	P	X	Y	Z	Bearing	Snapring
EF-6	6	12	42	25	21	13	18	20	30	5.5	9.5	11	606ZZ	S 06
EF-8	6	14	52	32	26	17	25	26	38	6.6	11	12	606ZZ	S 06
EF-10	8	20	70	43	35	25	36	24	52	9	-	-	608ZZ	S 08
EF-12	10	20	70	43	35	25	36	24	52	9	-	-	6000ZZ	S 10
EF-15	15	20	80	49	40	30	41	25	60	9	-	-	6002ZZ	S 15
EF-20	20	26	95	58	47.5	30	56	45	75	11	-	-	6204ZZ	S 20

① Housing ② Bearing ③ Snapring

支撑单元系列

SUPPORT UNIT BK

（fixed-side support unit）

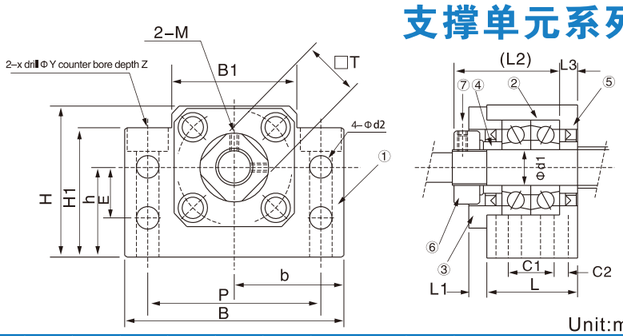

Unit:mm

Part Number	Shaft diameter d1	L	L1	L2	L3	B	H	b ±0.02	h ±0.02	B1	H1	E	P	C1	C2	C3	X	Y	Z	M	T
BK-10	10	25	5	29	5	60	39	30	22	34	32.5	15	46	13	6	5.5	6.6	10.8	5	M3	16
BK-12	12	25	5	29	5	60	43	30	25	35	32.5	18	46	13	6	5.5	6.6	10.8	6.5	M4	19
BK-15	15	27	6	32	6	70	48	35	28	40	38	18	54	15	6	5.5	6.6	11	6.5	M4	22
BK-17	17	35	9	44	7	86	64	43	39	50	55	28	68	19	8	6.6	9	14	8.5	M4	24
BK-20	20	35	8	43	8	88	60	44	34	52	50	22	70	19	8	6.6	9	14	8.5	M4	30
BK-25	25	42	12	54	9	106	80	53	48	64	70	33	85	22	10	9	11	17.5	11	M5	35
BK-30	30	45	14	61	9	128	89	64	51	76	78	33	102	23	11	11	14	20	13	M6	40
BK-35	35	50	14	67	12	140	96	70	52	88	79	35	114	26	12	11	14	20	13	M8	50
BK-40	40	61	18	76	15	160	110	80	60	100	90	37	130	33	14	14	18	26	17.5	M8	50

① Housing ② Bearing ③ Holding lid ④ Collar ⑤ Seal ⑥ Lock nut ⑦ Hexagon socket-head setscrew(with set piece)

SUPPORT UNIT BF

(supported-side support unit)

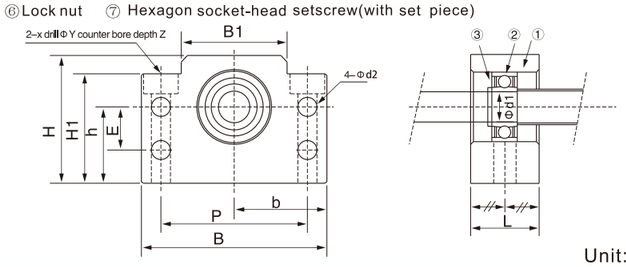

Unit:mm

Part Number	Shaft diameter d1	L	B	H	b ±0.02	h ±0.02	B1	H1	E	P	d2	X	Y	Z	Bearing	Snapring
BF-10	8	20	60	39	30	22	34	32.5	15	46	5.5	6.6	10.8	5	606ZZ	S 08
BF-12	10	20	60	43	30	25	35	32.5	18	46	5.5	6.6	10.8	6.5	6000ZZ	S 10
BF-15	15	20	70	48	35	28	40	38	18	54	5.5	6.6	11	6.5	6002ZZ	S 15
BF-17	17	23	86	64	43	39	50	55	28	68	6.6	9	14	8.5	6203ZZ	S 17
BF-20	20	26	88	60	44	34	52	50	22	70	6.6	9	14	8.5	6004ZZ	S 20
BF-25	25	30	106	80	53	48	64	70	33	85	9	11	17.5	11	6205ZZ	S 25
BF-30	30	32	128	89	64	51	76	78	33	102	11	14	20	13	6206ZZ	S 30
BF-35	35	32	140	96	70	52	88	79	35	114	11	14	20	13	6207ZZ	S 35
BF-40	40	37	160	110	80	60	100	90	37	130	14	18	26	17.5	6208ZZ	S 40

① Housing ② Bearing ③ Snapring

支撑单元系列

SUPPORT UNIT EK（fixed-side support unit）

EK-6,EK-8

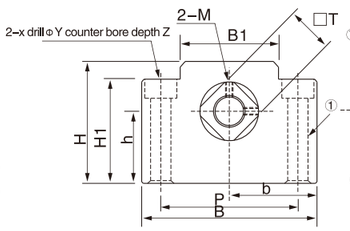

EK-10,EK-20

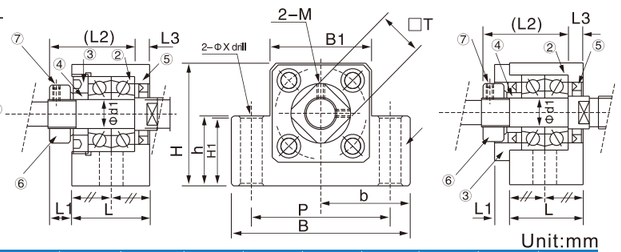

Unit:mm

Part Number	Shaft diameter d1	L	L1	L2	L3	B	H	b ±0.02	h ±0.02	B1	H1	P	X	Y	Z	M	T
EK-6	6	20	5.5	22	3.5	42	25	21	13	18	20	30	5.5	-	-	M3	12
EK-8	8	23	7	26	4	52	32	26	17	25	26	38	6.6	9.5	11	M3	14
EK-10	10	24	6	29.5	6	70	43	35	25	36	24	52	9	11	12	M3	16
EK-12	12	24	6	29.5	6	70	43	35	25	36	24	52	9	-	-	M4	19
EK-15	15	25	6	36	5	80	49	40	30	41	25	60	11	-	-	M4	22
EK-20	20	42	10	50	10	95	58	47.5	30	56	25	75	11	-	-	M4	30

① Housing ② Bearing ③ Holding lid ④ Collar ⑤ Seal ⑥ Lock nut ⑦ Hexagon socket-head setscrew(with set piece)

SUPPORT UNIT EF

(supported-side support unit)

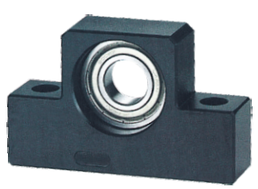

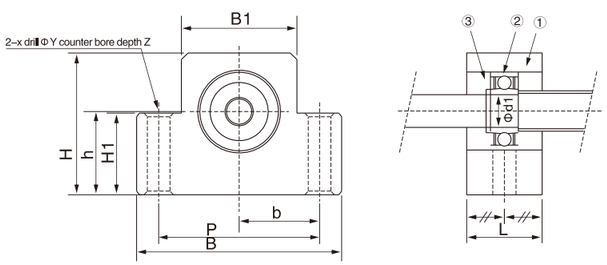

Unit:mm

Part Number	Shaft diameter d1	L	B	H	b ±0.02	h ±0.02	B1	H1	P	X	Y	Z	Bearing	Snapring
EF-6	6	12	42	25	21	13	18	20	30	5.5	9.5	11	606ZZ	S 06
EF-8	6	14	52	32	26	17	25	26	38	6.6	11	12	606ZZ	S 06
EF-10	8	20	70	43	35	25	36	24	52	9	-	-	608ZZ	S 08
EF-12	10	20	70	43	35	25	36	24	52	9	-	-	6000ZZ	S 10
EF-15	15	20	80	49	40	30	41	25	60	9	-	-	6002ZZ	S 15
EF-20	20	26	95	58	47.5	30	56	45	75	11	-	-	6204ZZ	S 20

① Housing ② Bearing ③ Snapring

支撑单元系列

SUPPORT UNIT BK

（fixed-side support unit）

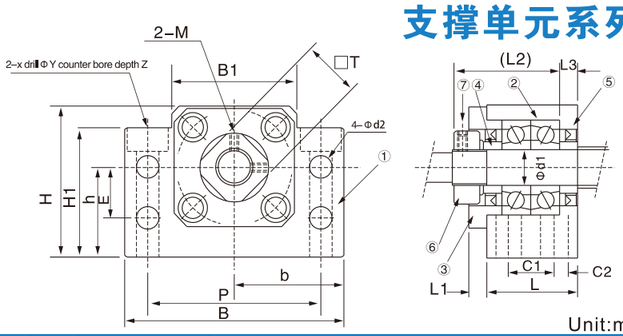

Unit:mm

Part Number	Shaft diameter d1	L	L1	L2	L3	B	H	b ±0.02	h ±0.02	B1	H1	E	P	C1	C2	C3	X	Y	Z	M	T
BK-10	10	25	5	29	5	60	39	30	22	34	32.5	15	46	13	6	5.5	6.6	10.8	5	M3	16
BK-12	12	25	5	29	5	60	43	30	25	35	32.5	18	46	13	6	5.5	6.6	10.8	6.5	M4	19
BK-15	15	27	6	32	6	70	48	35	28	40	38	18	54	15	6	5.5	6.6	11	6.5	M4	22
BK-17	17	35	9	44	7	86	64	43	39	50	55	28	68	19	8	6.6	9	14	8.5	M4	24
BK-20	20	35	8	43	8	88	60	44	34	52	50	22	70	19	8	6.6	9	14	8.5	M4	30
BK-25	25	42	12	54	9	106	80	53	48	64	70	33	85	22	10	9	11	17.5	11	M5	35
BK-30	30	45	14	61	9	128	89	64	51	76	78	33	102	23	11	11	14	20	13	M6	40
BK-35	35	50	14	67	12	140	96	70	52	88	79	35	114	26	12	11	14	20	13	M8	50
BK-40	40	61	18	76	15	160	110	80	60	100	90	37	130	33	14	14	18	26	17.5	M8	50

① Housing ② Bearing ③ Holding lid ④ Collar ⑤ Seal ⑥ Lock nut ⑦ Hexagon socket-head setscrew(with set piece)

SUPPORT UNIT BF

(supported-side support unit)

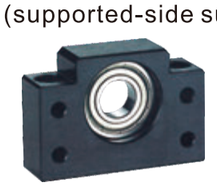

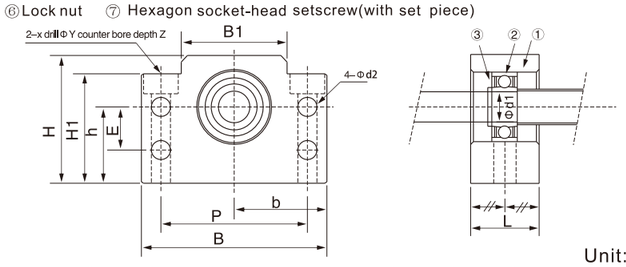

Unit:mm

Part Number	Shaft diameter d1	L	B	H	b ±0.02	h ±0.02	B1	H1	E	P	d2	X	Y	Z	Bearing	Snapring
BF-10	8	20	60	39	30	22	34	32.5	15	46	5.5	6.6	10.8	5	606ZZ	S 08
BF-12	10	20	60	43	30	25	35	32.5	18	46	5.5	6.6	10.8	6.5	6000ZZ	S 10
BF-15	15	20	70	48	35	28	40	38	18	54	5.5	6.6	11	6.5	6002ZZ	S 15
BF-17	17	23	86	64	43	39	50	55	28	68	6.6	9	14	8.5	6203ZZ	S 17
BF-20	20	26	88	60	44	34	52	50	22	70	6.6	9	14	8.5	6004ZZ	S 20
BF-25	25	30	106	80	53	48	64	70	33	85	9	11	17.5	11	6205ZZ	S 25
BF-30	30	32	128	89	64	51	76	78	33	102	11	14	20	13	6206ZZ	S 30
BF-35	35	32	140	96	70	52	88	79	35	114	11	14	20	13	6207ZZ	S 35
BF-40	40	37	160	110	80	60	100	90	37	130	14	18	26	17.5	6208ZZ	S 40

① Housing ② Bearing ③ Snapring

支撑单元系列

SUPPORT UNIT FK(fixed-side round type)

FK-6~FK-8

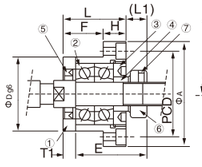

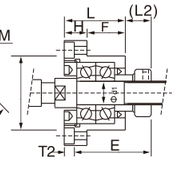

FK-10~FK-30

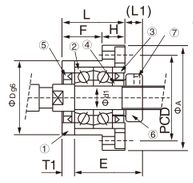

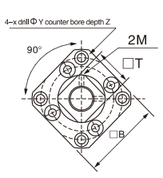

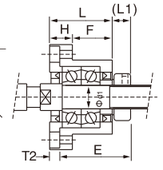

Unit:mm

Part Number	Shaft diameter d1	L	H	F	E	Dg6		A	PCD	B	MOUNTING METHOD A		MOUNTING METHOD B		X	Y	Z	M	T
											L1	T1	L2	T2					
FK-6	6	2	7	13	22	22	-0.007 -0.02	36	28	28	5.5	3.5	8.5	6.5	3.4	6.5	4	M3	12
FK-8	8	23	9	14	26	28	-0.007 -0.02	43	35	35	7	4	10	7	3.4	6.5	4	M3	14
FK-10	12	29	10	17	29.5	34	-0.009 -0.025	52	42	42	7.5	5	8.5	6	4.5	8	4	M3	16
FK-12	12	29	10	17	29.5	36	-0.009 -0.025	54	44	44	7.5	5	8.5	6	4.5	8	4	M4	19
FK-15	15	32	15	17	36	40	-0.009 -0.025	63	50	52	10	6	12	8	5.5	9.5	6	M4	22
FK-17	17	45	22	23	47	50	-0.009 -0.025	77	62	61	11	9	14	12	6.6	11	10	M4	24
FK-20	20	52	22	30	50	57	-0.010 -0.029	85	70	68	8	10	12	14	6.6	11	10	M4	30
FK-25	25	57	27	30	60	63	-0.010 -0.029	98	80	79	13	10	20	17	9	15	13	M5	35
FK-30	30	62	30	32	61	75	-0.010 -0.029	117	95	93	11	12	17	18	11	17.5	15	M6	40

① Housing ② Bearing ③ Holding lid ④ Collar ⑤ Seal ⑥ Lock nut ⑦ Hexagon socket-head setscrew(with set piece)

SUPPORT UNIT FF

(supported-side round type)

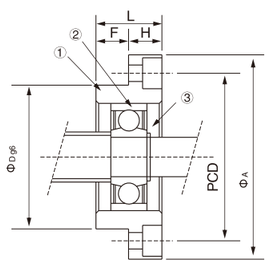

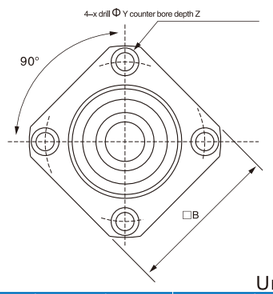

Unit:mm

Part Number	Shaft diameter d1	L	B	H	Dg6		B1	H1	P	X	Y	Z	Bearing	Snapring
FF-6	6	10	6	4	22	-0.007 -0.02	36	28	28	3.4	6.5	4	606ZZ	S 06
FF-10	8	12	7	5	28	-0.007 -0.02	43	35	35	3.4	6.5	4	608ZZ	S 08
FF-12	10	15	7	8	34	-0.009 -0.025	52	42	42	4.5	8	4	6000ZZ	S 10
FF-15	15	17	9	8	40	-0.009 -0.025	63	50	52	5.5	9.5	5.5	6002ZZ	S 15
FF-17	17	20	11	9	50	-0.009 -0.025	77	62	61	6.6	11	6.5	6203ZZ	S 17
FF-20	20	20	11	9	57	-0.010 -0.029	85	70	68	6.6	11	6.5	6204ZZ	S 20
FF-25	25	24	14	10	63	-0.010 -0.029	98	80	79	9	14	8.5	6205ZZ	S 25
FF-30	30	27	18	9	75	-0.010 -0.029	117	95	93	11	17.5	11	6206ZZ	S 30

① Housing ② Bearing ③ Snapring

Recommended the bearing end shape is H type (H1 H2 H3)(Used to support unit FK EK type)

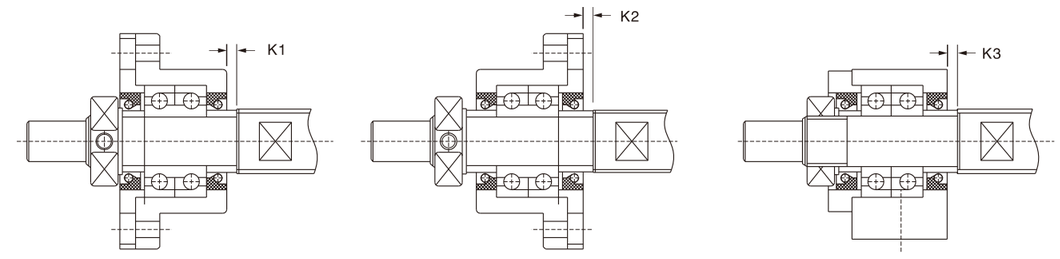

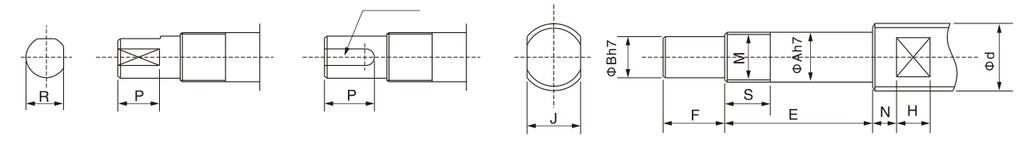

H3 UNIT H2 UNIT H1 UNIT

Unit:mm

Desing Ation		Ballscrew Diameter d	Bearing part Diameter A	B	E	F	Metric Screw Thread		Opposite Edges Width			H2 Type Keyway			H2 Type Process Sides Into Flat		The Location Of Support Unit		
																	FK type		EK type
FK Type	EK Type						M	S	J	N	H	G N9	T +0.1	P	R	P	K1	K2	K3
FK 4	EK 4	6	4	3	23	5	M4×0.5	7	4	4	4	-	-	-	2.7	4	1.5	0.5	1.5
FK 5	EK 5	8	5	4	25	6	M5×0.5	7	5	4	4	-	-	-	3.7	5	2	0.5	2
FK 6	EK 6	8	6	4	30	8	M6×0.75	8	5	4	4	-	-	-	3.7	6	3.5	0.5	3.5
FK 8	EK 8	12	8	6	35	9	M8×1	10	8	5	5	-	-	-	5.6	7	3.5	0.5	3.5
FK 10	EK 10	14	10	8	36	15	M10×1	11	10	5	7	2	1.2	11	7.5	11	0.5	-0.5	-0.5
FK 10	EK 10	15	10	8	36	15	M10×1	11	10	5	7	2	1.2	11	7.5	11	0.5	-0.5	-0.5
FK 12	EK 12	16	12	10	36	15	M12×1	11	13	6	8	3	1.8	12	9.5	12	0.5	-0.5	-0.5
FK 12	EK 12	18	12	10	36	15	M12×1	11	13	6	8	3	1.8	12	9.5	12	0.5	-0.5	-0.5
FK 15	EK 15	20	15	12	49	20	M15×1	13	16	6	9	4	2.5	16	11.3	16	4	2	5
FK 15	EK 15	25	15	12	49	20	M15×1	13	18	7	10	4	2.5	16	11.3	16	4	2	5
FK 20	EK 20	28	20	17	64	25	M20×1	17	21	8	11	5	3	21	16	21	1	-3	1
FK 20	EK 20	30	20	17	64	25	M20×1	17	24	8	12	5	3	21	16	21	1	-3	1
FK 20	EK 20	32	20	17	64	25	M20×1	17	27	9	13	5	3	21	16	21	1	-3	1
FK 25	-	36	25	20	76	30	M25×1.5	20	27	10	13	6	3.5	25	19	25	5	-2	-
FK 30	-	40	30	25	72	38	M30×1.5	25	32	10	15	8	4	32	23.5	32	-3	-9	-

Noted::

1.We can design the dimension of support unit as FK,FF,EFtype or BK,BF combination which all can be used in the same screw.

2.OUY Company can machine the bearing ends as above dimension.

3. About bearing end face side verticality data please refer to JIS B 1192-1997.

Recommended the bearing end shape is J type (J1 J2 J3)(Used to support unit BK type)

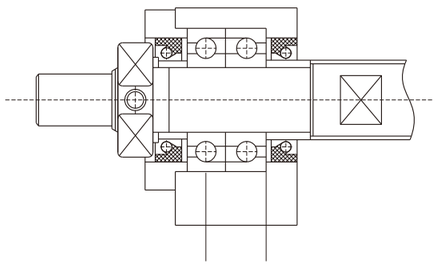

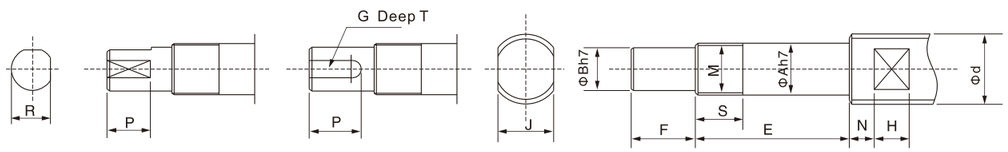

J3 UNIT J2 UNIT J1 UNIT

Type	Ball Screw Diameter D	Bearing Part Diameter A	B	E	F	Metric Screw Thread		Opposite Edges Width			J2 Type Keyway			J3 Type Process Sides Into Flat	
						M	S	J	N	H	G N9	T +0.1	P	R	P
BK 10	14	10	8	39	15	M12×1	16	10	5	7	2	1.2	11	7.5	11
BK 10	15	10	8	39	15	M12×1	16	10	5	7	2	1.2	11	7.5	11
BK 12	16	12	10	39	15	M12×1	14	13	6	8	3	1.8	12	9.5	12
BK 12	18	12	10	39	15	M12×1	14	13	6	8	3	1.8	12	9.5	12
BK 15	20	15	12	40	20	M15×1	12	16	6	9	4	2.5	16	11.3	16
BK 17	25	17	15	53	23	M17×1	17	18	7	10	5	3	21	14.3	21
BK 20	28	20	17	53	25	M20×1	15	21	8	11	5	3	21	16	21
BK 20	30	20	17	53	25	M20×1.5	15	24	8	12	5	3	21	16	21
BK 20	32	20	17	53	25	M20×1.5	15	27	9	13	5	3	21	16	21
BK 25	36	25	20	65	30	M25×1.5	18	27	10	13	6	3.5	25	19	25
BK 30	40	30	25	72	38	M30×1.5	25	32	10	15	8	4	32	23.5	32
BK 35	45	35	30	83	45	M35×1.5	28	36	12	15	8	4	40	28.5	40
BK 40	50	40	35	98	50	M40×1.5	35	41	14	19	10	5	45	33	45
BK 40	55	40	35	98	50	M40×1.5	35	46	14	20	10	5	45	33	45

Noted::
1.We can design the dimension of support unit as FK,FF,EFtype or BK,BF combination which all can be used in the same screw.
2.OUY Company can machine the bearing ends as above dimension.
3. About bearing end face side verticality data please refer to JIS B 1192-1997.

Recommended the bearing end shape is K type (Used to support unit FF,EF and BF type)

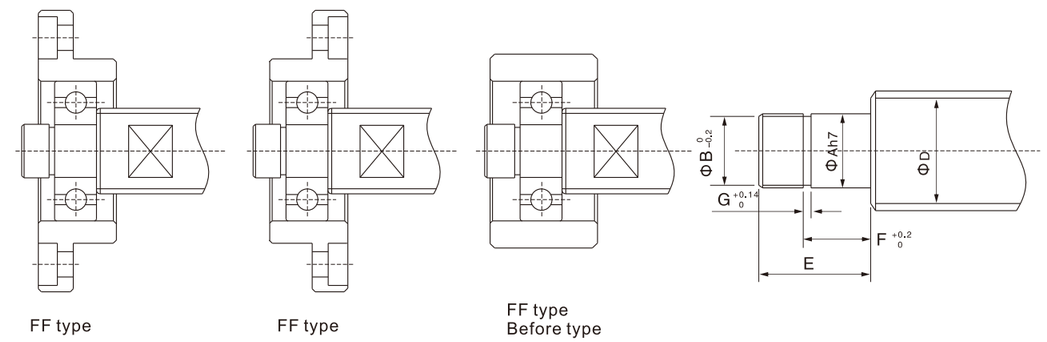

Unit:mm

Desing ation			Ball Screw Diameter d	Bearing Part Diameter A	E	Snap Ring Groove		
FF Type	EF Type	BF Type				B	F	G
FF10	EF10	BF10	14	8	10	7.6	7.9	0.9
FF10	EF10	BF10	15	8	10	7.6	7.9	0.9
FF12	EF12	BF12	16	10	11	9.6	9.15	1.15
FF12	EF12	BF12	18	10	11	9.6	9.15	1.15
FF15	EF15	BF15	20	15	13	14.3	10.15	1.15
FF15	EF15	BF15	25	15	13	14.3	10.15	1.15
-	-	BF17*	25	17	16	16.2	13.15	1.15
FF20	EF20	BF20	28	20	19(16)	19	15.35(13.35)	1.35
FF20	EF20	BF20	30	20	19(16)	19	15.35(13.35)	1.35
FF20	EF20	BF20	32	20	19(16)	19	15.35(13.35)	1.35
FF25	-	BF25	36	25	20	23.9	16.35	1.35
FF30	-	BF30	40	30	21	28.6	17.75	1.75
-	-	BF35	45	35	22	33	18.75	1.75
-	-	BF40	50	40	23	38	19.95	1.95
-	-	BF40	55	40	23	38	19.95	1.95

Noted:
1.We can design the dimension of support unit as FK,FF,EFtype or BK,BF combination which all can be used in the same screw.
2.OUY Company can machine the bearing ends as above dimension.
3. About bearing end face side verticality data please refer to JIS B 1192-1997.
4.When the fixed side of ball screw axis diameter is 25mm uses BK 17 type (axis end shape J),support side is Bf17.
5.*Represent the dimension in the bracket is Bf20 dimension,which is different with Ff20 and Ef20 dimension. Please inform support unit model No.when you put order.

直线轴承型号对照表
interchange table

BALL BUSHING COMPARISON LIST

	FODA	KOYO	IKO	THK	NSK	NB	EASE	
ASIA SERIES	LM6UU	SDM6	LM61219	LM-6	-		SM-6	SDM6
	LM8SUU	SDM8S	LM81517	LM-8S	LB-8A		SM-8S	SDM8S
	LM8UU	SDM8	LM81524	LM-8	LB-8		SM-8	SDM8
	LM10UU	SDM10	LM101929	LM-10	LB-10		SM-10	SDM10
	LM12UU	SDM12	-	-	LB-12		-	SDM12
	LM13UU	SDM13	LM132332	LM-13	LB-13		SM-13	SDM13
	LM16UU	SDM16	LM162837	LM-16	LB-16		SM-16	SDM16
	LM20UU	SDM20	LM203242	LM-20	LB-20		SM20	SDM20
	LM25UU	SDM25	LM254059	LM-25	LB-25		SM-25	SDM25
	LM30UU	SDM30	LM304564	LM-30	LB-30		SM-30	SDM30
	LM35UU	SDM35	LM355270	LM-35	LB-35		SM-35	SDM35
	-	SDM38	LM385776	LM-38	-		SM-38	SDM38
	LM40UU	SDM40	LM406080	LM-40	LB-40		SM-40	SDM40
	LM50UU	SDM50	LM5080100	LM-50	LB-50		SM-50	SDM50
	LM60UU	SDM60	LM6090110	LM-60	LB-60A		SM-60	SDM60
	-	SDM60	LM80120140	LM-80	LB-80A		SM-80	SDM60
	-	SDM100	LM100150175	LM-100	-		SM-100	SDM100
EUROPE SERIES	LME5UU	SDM6	LME51222	LME-5	LBE-5		KB-5	SDM6
	LME8UU	SDM8	LME61625	LME-8	LBE-8		KB-8	SDM8
	LME12UU	SDM12	LME122232	LME-12	LBE-12		KB-12	SDM12
	LME16UU	SDM16	LME162636	LME-16	LBE-16		KB-16	SDM16
	LME20UU	SDM20	LME203245	LME-20	LBE-20		KB-20	SDM20
	LME25UU	SDM25	LME254058	LME-25	LBE-25		KB-25	SDM25
	LME30UU	SDM30	LME304768	LME-30	LBE-30		KB-30	SDM30
	LME40UU	SDM40	LME406280	LME-40	LBE-40		KB-40	SDM40
	LME50UU	SDM50	LME5075100	LME-50	LBE-50		KB-50	SDM50
	LME60UU	SDM60	LME6090125	LME-60	LBE-60		KB-60	SDM60
	-	SDM80	LME80120165	LME-80	LBE-80		KB-80	SDM80
ENGLISH SYSTEM SERIES	LMB4UU	SDM4	LMB4812	LMB-4	LIB-4		SW-4	SDM4
	LMB6UU	SDM6	LMB61014	LMB-6	LIB-6		SW-6	SDM6
	LMB8UU	SDM8	LMB81420	LMB-8	LIB-8		SW-8	SDM8
	-	SDM10	-	LMB-10	LIB-10		SW-10	SDM10
	LMB12UU	SDM12	LMB122026	LMB-12	LIB-12		SW-12	SDM12
	LMB16UU	SDM16	LMB162536	LMB-16	LIB-16		SW-16	SDM16
	LMB20UU	SDM20	LMB203242	LMB-20	LIB-20		SW-20	SDM20
	LMB24UU	SDM24	LMB243848	LMB-24	LIB-24		SW-24	SDM24
	LMB32UU	SDM32	LMB324864	LMB-32	LIB-32		SW-32	SDM32
	-	SDM40	LMB406080	LMB-40	LIB-40		SW-40	SDM40
	-	SDM48	LMB487296	LMB-48	LIB-48		SW-48	SDM48
	-	SDM64	LMB6496128	LMB-64	LIB-64		SW-64	SDM64